KRJ
DISPLAY
profesjonalizm dla profesjonalistów

Profesjonalizm dla Prefesjonalistów

www.krjdisplay.pl

Szanowni Państwo,

Oddajemy w Państwa ręce katalog, w którym zawarliśmy informacje o naszych produktach. Mamy nadzieję, że ułatwi on Państwu wybór odpowiednich rozwiązań, które skutecznie poprowadzą Państwa firmę do sukcesu.

Dear Customers,

We are pleased to present you our first catalogue with information about our products. We hope that it will help you to choose appropriate solutions which will successfully lead your company to success.

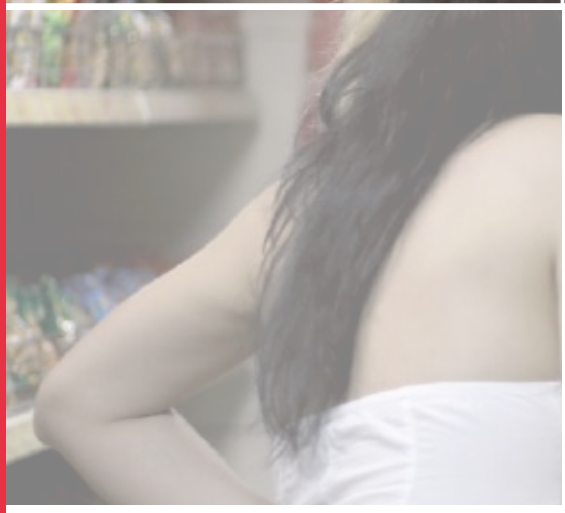

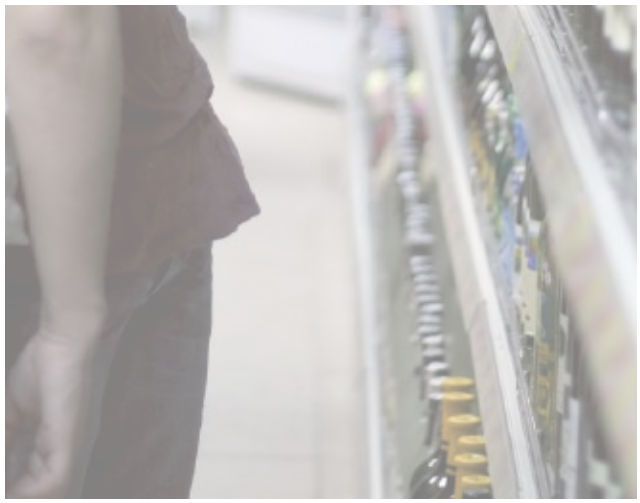

Firma KRJ Display jest krajowym liderem wśród producentów, którzy produkują i sprzedają profile wytłaczane, stosowane w branży wyposażenia sklepów.
KRJ Display jest także bardzo prężnie i dynamicznie działającą firmą na rynkach Unii Europejskiej i Europy Wschodniej.

W zeszłym roku dzięki naszym kontrahentom uzyskaliśmy obrót rzędu 10.000.000 zł.

KRJ Display is a national leader among manufacturers, who produce and distribute extruded profiles used in the field of shop equipment. KRJ Display is also a very vibrant and dynamic company operating in domestic, European Union and Eastern Europe markets.

Jesteśmy producentem systemów do ekspozycji cen i systemów funkcjonalnej organizacji produktów na półce sklepowej. Produkujemy listwy cenowe, kosze sklepowe, wyroby z plexi i folii PCV, wyroby z metalu. Jesteśmy także wyłącznym przedstawicielem wielu wiodących firm produkcyjnych związanych z branżą POS i wyposażenia sklepów. Naszym priorytetem jest obsługa firm i sieci handlowych z różnych branż.
Jako solidny i rzetelny partner zapewniamy wysoką jakość produktów, krótkoterminowość dostaw oraz profesjonalne doradztwo. Wszystko to za rozsądną cenę, nie obliczoną na szybki zysk, lecz na długie i systematyczne współdziałanie.

Największą rekomendacją dla naszej pracy są setki zadowolonych Klientów. Sprawdź nas i daj nam szansę pokazania co potrafimy.

Zapraszamy do współpracy

We are manufacturer of shelving systems for price display and for functional organization of shelves. We produce scanning profiles, shopping baskets, acrylic, PVC and metal products. We are also the exclusive representative of many leading production companies associated with POS industry and store equipment. Our priority is to service and share our knowledge with customers from various industries. As solid and reliable partner we provide high quality, short time of delivery and professional advice.
All this at a reasonable price which is not oriented for a quick profit but for a long and systematic collaboration.
The best recommendation for our work are hundreds of satisfied customers.

Check us out and give us a chance to show what we can do for you.

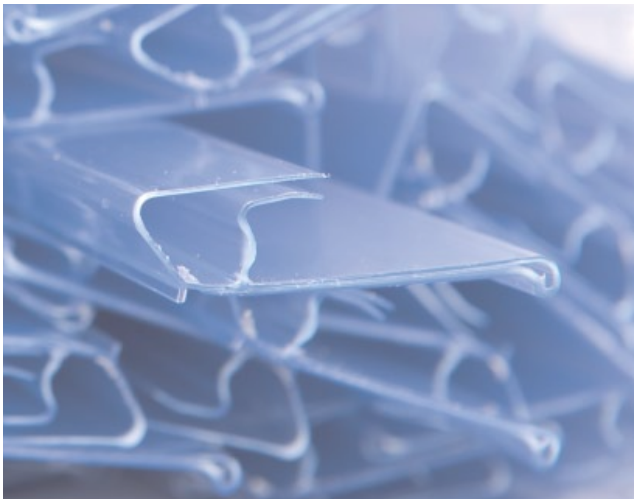

Naszym klientom oferujemy kompleksową obsługę od podstaw bez konieczności korzystania z usług kooperantów.
Jest to możliwe dzięki posiadaniu własnego zaplecza produkcyjnego, wyposażonego w nowoczesne maszyny i urządzenia do obróbki tworzyw sztucznych i metalu.
Do Państwa dyspozycji oddajemy zespół ludzi z długoletnim doświadczeniem, który gwarantuje profesjonalną obsługę.

We offer to out customers complex service activity without need of cooperators. This is possible through our production facilities, equipped with modern machinery and equipment for processing plastic and metal.
We give at your disposal a team of people with long-term experience which guarantees professional service.

Nasze możliwości obejmują:

- Wytłaczanie profili cenowych (dysponujemy linami produkcyjnymi firmy Battenfeld).
- Produkcja koszy sklepowych i innych artykułów wtryskowych (dysponujemy liniami produkcyjnymi firmy Engel).
- Nadruki na twardych tworzywach sztucznych (posiadamy profesjonalną drukarnię). Wykonujemy nadruki metodą: sitodruk, raster, wielkoformatowy nadruk cyfrowy metodą solwentową.
- Frezowanie cnc, wycinanie laserem (obróbka tworzyw sztucznych).
- Gięcie i obróbka folii PCV i PLEXI.
- Wytwarzanie produktów z metalu i aluminium.

Our capabilities include:

- Profile extrusions (we are in possession of Battenfeld production lines).
- Production of shopping baskets and other injection products (we have production lines of Engel company).
- Print on PVC (we have a professional printing house). We do screen printing, raster printing, large-format digital printing using solvent method.
- CNC milling, laser cutting (plastic processing).
- Bending PVC and acrylic.
- Manufacture of metal and aluminum products.

01

Listwy cenowe, kasetki cenowe
Ticket Strips, Price Cassetes
Scannerschienen, Preiskasetten

10-14 listwy cenowe przyklejane
self-adhesive ticket strips
klebeschienen

15-18 listwy cenowe nakładane
clip-on ticket strips
klemmschienen

19-20 listwy cenowe do regałów i koszy z drutu
ticket strips for wire shelves and baskets
drathschienen

21-25 akcesoria do listew cenowych
accessories for ticket strips
scannerschienen-zubehör

26-27 kasetki cenowe na dział mięso wędliny, warzywa/ owoce
price cassettes for meat and vegetables / fruits section
preiskasetten

28-29 akcesoria do kasetek cenowych
accessories for price cassettes
preiskasetten-zubehör

02

Kosze, wózki sklepowe / kasa
Baskets, Trolleys / Checkout
Einkaufskörbe, Einkaufswagan, Kasse

32-33 kosze sklepowe, wózki pod kosze
shopping baskets and trolleys
einkaufskörbe, einkaufswagan

33-33 strefa przy kasie
checkout zone
kassenausstattung

03

Stopery promocyjne, nadruki, separatory produktowe
Shelf Talkers, Prints, Shelf Dividers
Regalstopper, Preischildern, Regalordnung

36-38 uchwyty stoperowe
shelf talker clips
regalstopper-zubehör

39-39 stopery regałowe promocyjne
shelf talkers
regalstopper

40-40 listwy reklamowe
shelf-liners
werbeblenden

41-41 szyldy
signboards
preisschildern

42-45 separatory, oddzielacze
shelf dividers
warentrenner,vorschubsystem

04

Ramki, stojaki, potykacze
Frames, Stands, Pavement Boards
Plakatrahmen, Plakatständer, Alusständer

48-48 ramki plakatowe
showcard frames
plakatrahmen

49-52 akcesoria do ramek plakatowych
accessories for showcard frames
plakatrahmen-zubehör

52-54 stojaczki plakatowe / paletowe
showcard stands
plakatständer / palettenständer

54-55 potykacze i ramy zaciskowe (owz)
pavement boards and snap-frames
alu-gehwegaufsteller, aluklapprahmen

05 Profile, kieszenie, szyny plakatowe
Poster Profiles and Rails, Pockets
Klemmschienen, Plakatschienen, Plakattaschen

58-59 profile plakatowe, listwy plakatowe zaciskowe
poster clamp and snap profiles
klemm und klappschienen

60-61 kieszenie plakatowe z pcv i plexi
pvc and acrylic pockets
pvc-taschen und acryltaschen

62-63 szyny plakatowe
poster rails
plakatschienen

64-67 mazaki i zestawy plakatowe
markers and writing sets
plakatstifte, filzschreiber

06 Akcesoria do podwieszania plakatów
Poster Accessories
Plakatschienen – Zubehör

70-71 haczyki plakatowe
poster hooks
plakathaken

72-72 łańcuchy plakatowe
poster chains
ketten

73-73 uchwyty samoprzylepne
adhesive hooks
deckenhaken

07 Stojaczki na ulotki, produkty z folii PCV i Plexi
Card Holders, PVC And Acrylic Products
Prospektständer, Menuständer aus PVC und Acrylglas

76-80 pojedyncze stojaczki na ulotki
single card holders
tischaufsteller, menükartenhalter

80-81 stojaczki prospektowe
leaflet dispensers
prospektständer

81-83 prezentery pod produkty
display stands
aufstellers

84-84 inne wyroby
other products
andere produkte

08 Haki do ścian perforowanych
Pegboard hooks
Lochwandhaken

88-90 haki pojedyncze
single hooks
einzelhaken

90-93 haki podwójne
double loop hooks
doppelhaken

94-95 akcesoria do haków
accessories for pegboard hooks
lochwandhaken-zubehör

Bardzo ważnym elementem wystroju przestrzeni sprzedażowej jest odpowiednia ekspozycja cen. Znamy się na tym najlepiej!
W dziale tym znajdą Państwo całą gamę listew cenowych i innych systemów cenowych za pomocą których oznaczenie ceny produktu nie będzie już problemem.

- Listwy cenowe przyklejane
- Listwy cenowe nakładane
- Listwy cenowe do regałów i koszy z drutu
- Akcesoria do listew cenowych
- Kasetki cenowe na dział mięso / wędliny, warzywa / owoce
- Akcesoria do kasetek cenowych

A very important element of store decoration is adequate exposure of sales prices. We do it best!
In this section you will find a wide range of ticket strips and other pricing systems through which the sign of the product price will no longer be a problem.

- Self-adhesive ticket strips
- Clip-on ticket strips
- Ticket strips for wire shelves and baskets
- Accessories for ticket strips
- Price cassettes for meat and vegetables / fruits sections
- Accessories for price cassettes

Warto wiedzieć

Merchandising – jest to sposób prezentacji towarów w sklepach wielkopowierzchniowych oraz sztuka podnoszenia efektywności sprzedaży towarów masowych poprzez wykorzystanie topografii sklepu, różnorodnych chwytów marketingowych i elementarnych zasad psychologii społecznej.

Scannerschienen / Preiskasetten
Ticket Strips / Price Cassetes

Listwy cenowe / Kasetki cenowe

01

Listwy cenowe przyklejane

Elementy składowe listwy cenowej

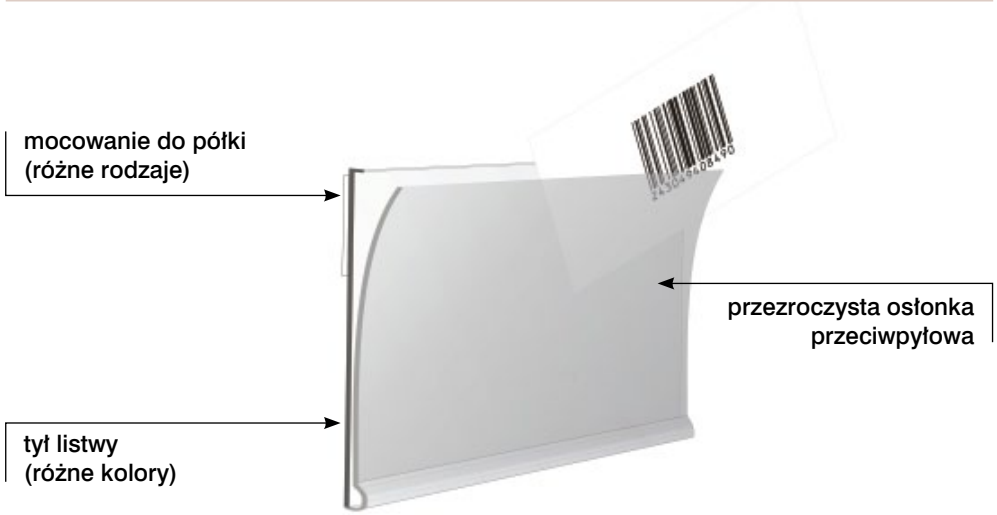

info

Ceny na zapytanie.

Dopasuj odpowiednią listwę do półki str. 22.

LC – DBR 18

listwa cenowa z taśmą samoprzylepną i osłonką przeciwpyłową
wysokość etykiety: 18 mm
kolory: przezroczysty, biały
materiał: twarde tworzywo sztuczne

Kod: 01018

LC – DBR 26

listwa cenowa z taśmą samoprzylepną i osłonką przeciwpyłową
wysokość etykiety: 26 mm
kolory: przezroczysty, biały
materiał: twarde tworzywo sztuczne

Kod: 01026

LC – DBR 30

listwa cenowa z taśmą samoprzylepną i osłonką przeciwpyłową
wysokość etykiety: 30 mm
kolory: przezroczysty, biały
materiał: twarde tworzywo sztuczne

Kod: 01030

PRODUKT BEST SELLER najchętniej kupowany

Listwy cenowe przyklejane

info

Stosujemy granulaty o najwyższej jakości, tylko renomowanych producentów.

Przyklejane listwy cenowe znajdują zastosowanie w większości półek sklepowych.

Możliwość zastosowania różnego rodzaju taśmy samoprzylepnej – piankowej lub tekstylnej.

Niestandardowe kolory, minimalna ilość zamówienia 1000 m.

Listwy docinamy na żądany wymiar.

Kolory listew cenowych znajdziesz na stronie 96.

LC – DBR 35

listwa cenowa z taśmą samoprzylepną i osłonką przeciwpyłową
wysokość etykiety: 35 mm
kolory: przezroczysty, biały
materiał: twarde tworzywo sztuczne

Kod: 01035

LC – DBR 39

listwa cenowa z taśmą samoprzylepną i osłonką przeciwpyłową
wysokość etykiety: 39 mm
kolory: przezroczysty, biały, czerwony, niebieski, zielony, żółty, pomarańczowy
materiał: twarde tworzywo sztuczne

Kod: 01039

LC – DBR 39 z uchwytem C

listwa cenowa z taśmą samoprzylepną i osłonką przeciwpyłową
wysokość etykiety: 39 mm
kolory: przezroczysty, biały
materiał: twarde tworzywo sztuczne

Kod: 010391

LC – DBR 39 z taśmą magnetyczną

listwa cenowa do regałów wysokiego składowania z taśmą magnetyczną
wysokość etykiety: 39 mm
kolory: przezroczysty, biały, czerwony, niebieski, zielony, żółty, pomarańczowy
materiał: twarde tworzywo sztuczne

Kod: 010392

LC – DBR 50

listwa cenowa z taśmą samoprzylepną i osłonką przeciwpyłową
wysokość etykiety: 50 mm
kolory: przezroczysty, biały
materiał: twarde tworzywo sztuczne

Kod: 01050

Listwy cenowe przyklejane

LC – DBR 52

listwa cenowa z taśmą samoprzylepną i osłonką przeciwpyłową
wysokość etykiety: 52 mm
kolory: przezroczysty, biały
materiał: twarde tworzywo sztuczne

Kod: 01052

LC – DBR 55

listwa cenowa z taśmą samoprzylepną i osłonką przeciwpyłową
wysokość etykiety: 55 mm
kolory: przezroczysty, biały
materiał: twarde tworzywo sztuczne
min. 1000 mb

Kod: 01055

LC – DBR 60

listwa cenowa z taśmą samoprzylepną i osłonką przeciwpyłową
wysokość etykiety: 60 mm
kolory: przezroczysty, biały
materiał: twarde tworzywo sztuczne

Kod: 01060

LC – DBR 60 z taśmą magnetyczną

listwa cenowa do regałów wysokiego składowania z jednym lub dwoma paskami taśmy magnetycznej
wysokość etykiety: 60 mm
kolory: przezroczysty, biały
materiał: twarde tworzywo sztuczne

Kod: 010602

LC – HE 26

listwa cenowa przyklejana od góry półki (kąt nachylenia 15 stopni)
wysokość etykiety: 26 mm
kolory: przezroczysty, biały
materiał: twarde tworzywo sztuczne
min. 1000 mb

Kod: 01626

info

Ceny na zapytanie.

Dopasuj odpowiednią listwę do półki str. 22.

Listwy cenowe przyklejane

info

Wytwarzamy niestandardowe profile na specjalne zamówienie.

Przyklejane listwy cenowe znajdują zastosowanie w większości półek sklepowych.

Możliwość zastosowania różnego rodzaju taśmy samoprzylepnej – piankowej lub tekstylnej.

Niestandardowe kolory, minimalna ilość zamówienia 1000 m.

Listwy docinamy na żądany wymiar.

Kolory listew cenowych znajdziesz na stronie 96.

LC – HE 39

listwa cenowa przyklejana od góry półki (kąt nachylenia 15 stopni)
wysokość etykiety: 39 mm
kolory: przezroczysty, biały
materiał: twarde tworzywo sztuczne

Kod: 01639

LC – NO 26

listwa cenowa kątowa przyklejana od czoła półki
(kąt nachylenia 15 stopni)
wysokość etykiety: 26 mm
kolory: przezroczysty, biały
materiał: twarde tworzywo sztuczne
min. 1000 mb

Kod: 01526

LC – NO 39

listwa cenowa kątowa przyklejana od czoła półki
(kąt nachylenia 15 stopni)
wysokość etykiety: 39 mm
kolory: przezroczysty, biały
materiał: twarde tworzywo sztuczne

Kod: 01539

LC – HE/BE 39

listwa cenowa kątowa przyklejana od góry półki
(kąt nachylenia 15 stopni)
wysokość etykiety: 39 mm
kolory: przezroczysty, biały
materiał: twarde tworzywo sztuczne
min. 1000 mb

Kod: 01540

LC – DBD 39

listwa cenowa z taśmą samoprzylepną z przodu i osłonką przeciwpyłową, możliwość łączenia z innymi listwami.
wysokość etykiety: 39 mm
kolory: przezroczysty, biały
materiał: twarde tworzywo sztuczne

Kod: 01439

Listwy cenowe przyklejane

LC – DBR 18 + DBD 39

listwa cenowa podwójna z taśmą samoprzylepną i osłonką przeciwpyłową
wysokość etykiety: 18 mm (góra) i 39 mm (dół)
kolory: przezroczysty, biały
materiał: twarde tworzywo sztuczne

Kod: 01018439

LC – DBR 26 + DBD 39

listwa cenowa podwójna z taśmą samoprzylepną i osłonką przeciwpyłową
wysokość etykiety: 26 mm (góra) i 39 mm (dół)
kolory: przezroczysty, biały
materiał: twarde tworzywo sztuczne

Kod: 01026439

LC – DBR 30 + DBD 39

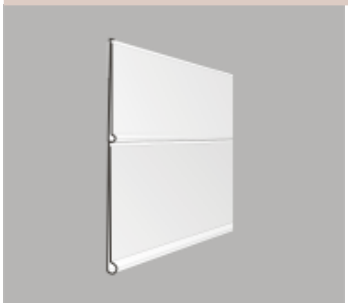

listwa cenowa podwójna z taśmą samoprzylepną i osłonką przeciwpyłową
wysokość etykiety: 30 mm (góra) i 39 mm (dół)
kolory: przezroczysty, biały
materiał: twarde tworzywo sztuczne

Kod: 01030439

LC – DBR 39 + DBD 39

listwa cenowa podwójna z taśmą samoprzylepną i osłonką przeciwpyłową
wysokość etykiety: 39 mm (góra) i 39 mm (dół)
kolory: przezroczysty, biały
materiał: twarde tworzywo sztuczne

Kod: 01039439

LC – DBR 52 + DBD 39

listwa cenowa podwójna z taśmą samoprzylepną i osłonką przeciwpyłową
wysokość etykiety: 52 mm (góra) i 39 mm (dół)
kolory: przezroczysty, biały
materiał: twarde tworzywo sztuczne

Kod: 01052439

info

Ceny na zapytanie.

Dopasuj odpowiednią listwę do półki str. 22.

info

Możliwość łączenia i zestawiania listew w różnych konfiguracjach.

Łatwy montaż i demontaż listew nakładanych.

Niestandardowe kolory, minimalna ilość zamówienia 1000 m.

Listwy docinamy na żądany wymiar.

W dziale 3 znajdziecie Państwo uchwyty i stopery do oznaczenia promocji produktów na półkach.

Kolory listew cenowych znajdziesz na stronie 96.

LC – TE 39

listwa cenowa nakładana z osłonką przeciwpyłową, do regałów typu: Tegometall, Eden, Mago
wysokość etykiety: 39 mm
kolory: przezroczysty, biały, czerwony, niebieski, zielony, żółty, pomarańczowy
materiał: twarde tworzywo sztuczne

Kod: 01239

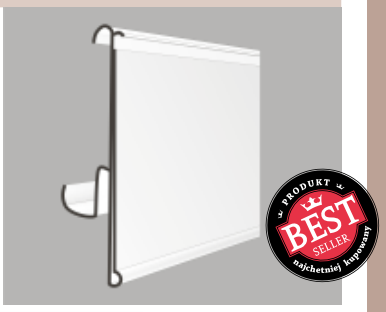

LC – TE 39 z uchwytem C

listwa cenowa nakładana z osłonką przeciwpyłową, do regałów typu: Tegometall, Eden, Mago
wysokość etykiety: 39 mm
kolory: przezroczysty, biały
materiał: twarde tworzywo sztuczne

Kod: 012391

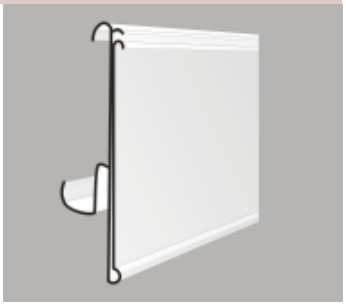

LC – TE 52

listwa cenowa nakładana z osłonką przeciwpyłową, do regałów typu: Tegometall, Eden, Mago
wysokość etykiety: 52 mm
kolory: przezroczysty, biały
materiał: twarde tworzywo sztuczne

Kod: 01252

LC – TE 39 + DBD 39

listwa cenowa nakładana podwójna z osłonką przeciwpyłową, do regałów typu: Tegometall, Eden, Mago
wysokość etykiety: 39 mm (góra) i 39 mm (dół)
kolory: przezroczysty, biały
materiał: twarde tworzywo sztuczne

Kod: 01239439

LC – LS 26

listwa cenowa nakładana z osłonką przeciwpyłową, do regałów typu: Linde, Storebest, Tegometall, Adams, Eden, Mago
wysokość etykiety: 26 mm
kolory: przezroczysty, biały
materiał: twarde tworzywo sztuczne
min.1000 mb

Kod: 01326

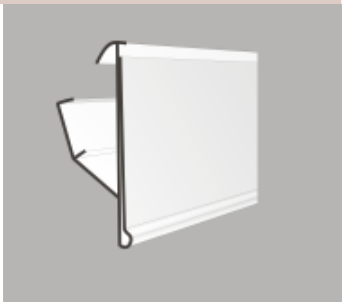

Listwy cenowe nakładane

LC – LS 30

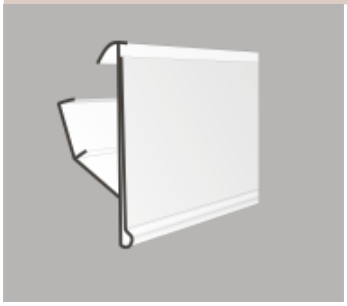

listwa cenowa nakładana z osłonką przeciwpyłową, do regałów typu: Linde, Storebest, Tegometall, Adams, Eden, Mago
wysokość etykiety: 30 mm
kolory: przezroczysty, biały
materiał: twarde tworzywo sztuczne
min. 1000 mb

Kod: 01330

LC – LS 39

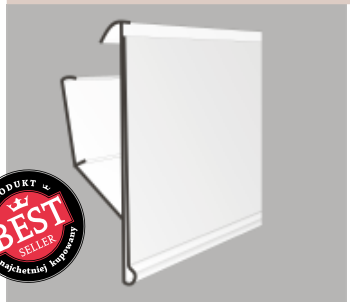

listwa cenowa nakładana z osłonką przeciwpyłową, do regałów typu: Linde, Storebest, Tegometall, Adams, Eden, Mago
wysokość etykiety: 39 mm
kolory: przezroczysty, biały, czerwony, niebieski, zielony, żółty, pomarańczowy
materiał: twarde tworzywo sztuczne

Kod: 01339

LC – LS 60

listwa cenowa nakładana z osłonką przeciwpyłową, do regałów typu: Linde, Storebest, Tegometall, Adams, Eden, Mago
wysokość etykiety: 60 mm
kolory: przezroczysty, biały
materiał: twarde tworzywo sztuczne
min. 1000 mb

Kod: 01360

LC – LS 39 + DBD 39

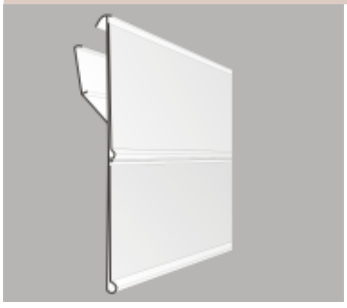

listwa cenowa nakładana podwójna z osłonką przeciwpyłową, do regałów typu: Linde, Storebest,Tegometall, Adams, Eden, Mago
wysokość etykiety: 39 mm (góra) i 39 mm (dół)
kolory: przezroczysty, biały
materiał: twarde tworzywo sztuczne

Kod: 01339439

LC – RA 39

listwa cenowa nakładana z osłonką przeciwpyłową, do regałów z wygiętą ścianką metalową o grubości od 1 do 3 mm
wysokość etykiety: 39 mm
kolory: przezroczysty, biały
materiał: twarde tworzywo sztuczne

Kod: 01939

info

Ceny na zapytanie.

Dopasuj odpowiednią listwę do półki str. 22.

info

Stosujemy twarde tworzywa sztuczne odporne na promienie UV.

Łatwy montaż i demontaż listew nakładanych.

Niestandardowe kolory, minimalna ilość zamówienia 1000 m.

Listwy docinamy na żądany wymiar.

Kolory listew cenowych znajdziesz na stronie 96.

LC – MOEX 39

listwa cenowa nakładana do regałów Modern Expo
wysokość etykiety: 39 mm
kolory: przezroczysty, biały
materiał: twarde tworzywo sztuczne

Kod: 013039

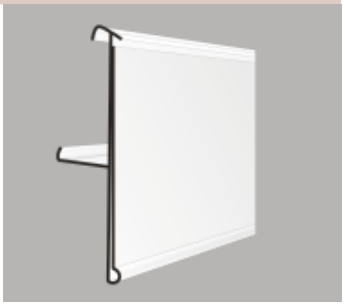

LC – IMP 30

listwa cenowa nakładana do regałów z profilem przednim C
wysokość części tylnej: 26–41 mm
wysokość etykiety: 30 mm
kolory: przezroczysty, biały
materiał: twarde tworzywo sztuczne
min. 1000 mb

Kod: 011930

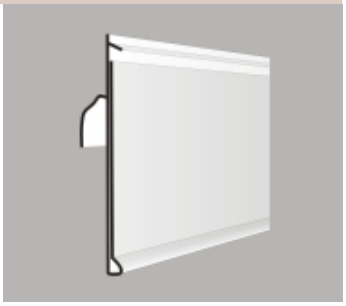

LC – IMP 39

listwa cenowa do regałów Sidac z profilem przednim C
wysokość części tylnej 30 mm
wysokość etykiety: 39 mm
kolory: przezroczysty, biały
materiał: twarde tworzywo sztuczne

Kod: 011939

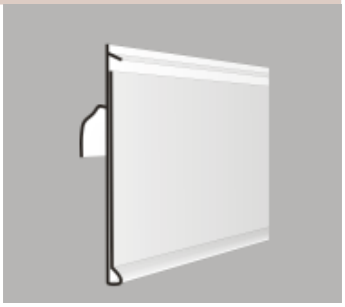

LC – WLK 39

listwa cenowa wahliwa z osłonką przeciwpyłową do wsunięcia w listwę cenową
wysokość etykiety: 39 mm
materiał: twarde tworzywo sztuczne
min. 1000 mb

Kod: 011139

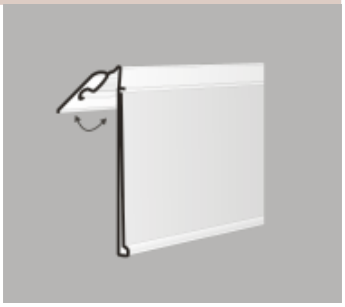

LC – GL 39

listwa cenowa nakładana z osłonką przeciwpyłową, do regałów typu: Gondela
wysokość etykiety: 39 mm
kolory: przezroczysty, biały
materiał: twarde tworzywo sztuczne
min. 1000 mb

Kod: 01839

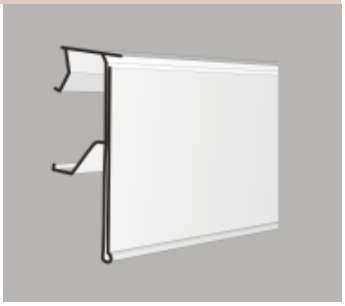

Listwy cenowe nakładane

LC – OK 26

listwa cenowa nakładana z osłonką przeciwpyłową,
do regałów typu: Otto-Kind
wysokość etykiety: 26 mm
kolory: przezroczysty, biały
materiał: twarde tworzywo sztuczne
min. 1000 mb

Kod: 011826

LC – OK 39

listwa cenowa nakładana z osłonką przeciwpyłową,
do regałów typu: Otto-Kind
wysokość etykiety: 39 mm
kolory: przezroczysty, biały,
materiał: twarde tworzywo sztuczne

Kod: 011839

LC – FR 39

listwa cenowa nakładana z osłonką przeciwpyłową,
do regałów typu: Fortezza
wysokość etykiety: 39 mm
kolory: przezroczysty, biały
materiał: twarde tworzywo sztuczne
min. 1000 mb

Kod: 013139

LC – GLS 26

listwa cenowa do półek szklanych i drewnianych o grubości
od 10 do 15 mm
wysokość etykiety: 26 mm
kolory: przezroczysty, biały
materiał: twarde tworzywo sztuczne
min. 1000 mb

Kod: 011726

LC – GLS 39

listwa cenowa do półek szklanych i drewnianych o grubości
od 10 do 15 mm
wysokość etykiety: 39 mm
kolory: przezroczysty, biały
materiał: twarde tworzywo sztuczne
min. 1000 mb

Kod: 011739

info

Ceny na zapytanie.

Dopasuj odpowiednią
listwę do półki str. 22.

info

Listwy cenowe do regałów i koszy z drutu w estetyczny sposób oznaczą cenę produktu w miejscu sprzedaży.

Łatwy montaż i demontaż listew koszowych.

Niestandardowe kolory, minimalna ilość zamówienia 1000 m.

Listwy docinamy na żądany wymiar.

Wytwarzamy niestandardowe profile na specjalne zamówienie.

Kolory listew cenowych znajdziesz na stronie 96.

LC – KE 39

listwa cenowa z osłonką przeciwpyłową do koszy drucianych typu: Wanzl, Siegel oraz innych
wysokość etykiety: 39 mm
kolory: przezroczysty, biały
materiał: twarde tworzywo sztuczne

Kod: 011239

LC – KE 52

listwa cenowa z osłonką przeciwpyłową do koszy drucianych typu: Wanzl, Siegel oraz innych
wysokość etykiety: 52 mm
kolory: przezroczysty, biały
materiał: twarde tworzywo sztuczne
min. 1000 mb

Kod: 011252

LC – KE 60

listwa cenowa z osłonką przeciwpyłową do koszy drucianych typu: Wanzl, Siegel oraz innych
wysokość etykiety: 60 mm
kolory: przezroczysty, biały
materiał: twarde tworzywo sztuczne
min. 1000 mb

Kod: 011260

LC – DRA 26

listwa cenowa z osłonką przeciwpyłową do zakładania na półki i kosze z drutu o średnicy drutu 4,8 mm
wysokość etykiety: 26 mm
kolor: przezroczysty
materiał: twarde tworzywo sztuczne

Kod: 011426

LC – DRA 39

listwa cenowa z osłonką przeciwpyłową do zakładania na półki i kosze z drutu o średnicy drutu 4,8 mm
wysokość etykiety: 39 mm
kolor: przezroczysty, biały
materiał: twarde tworzywo sztuczne

Kod: 011439

Listwy do regałów i koszy z drutu

LCH – DRA 26

listwa cenowa zakładana na haki do ścian perforowanych,
o średnicy drutu 4,8 mm, otwór 7 mm lub 10,7 mm
wysokość etykiety: 26 mm, długości: 45–90 mm
kolor: przezroczysty
materiał: twarde tworzywo sztuczne

Kod: 011526

LCH – DRA 39

listwa cenowa zakładana na haki do ścian perforowanych,
o średnicy drutu 4,8 mm, otwór 7 mm lub 10,7 mmwysokość etykiety:
39 mm, długości: 45–90 mm
kolor: przezroczysty
materiał: twarde tworzywo sztuczne

Kod: 011539

LC – DBH 39 CLIP

listwa cenowa z osłonką przeciwpyłową do półek i koszy z drutu,
mocowane za pomocą klipsów
wysokość etykiety: 39 mm
kolory: przezroczysty, biały
materiał: twarde tworzywo sztuczne

Kod: 011639

LC – DBH 39 CLIP + DBD 39

listwa cenowa podwójna z osłonką przeciwpyłową do półek
i koszy z drutu, mocowane za pomocą klipsów
wysokość etykiety: 39 mm (góra) i 39 mm (dół)
kolory: przezroczysty, biały
materiał: twarde tworzywo sztuczne

Kod: 011639439

LC – BE 39

listwa cenowa z osłonką przeciwpyłową, do regałów
typu: Wanzl-Siegel-Körbe
wysokość etykiety: 39 mm
kolory: przezroczysty, biały
materiał: twarde tworzywo sztuczne
min. 1000 mb

Kod: 012839

info

Ceny na zapytanie.

Dopasuj odpowiednią
listwę do półki str. 22.

Akcesoria do listew cenowych

info

Dzięki listwie DRA oznaczysz cenę towarów na hakach i zawieszkach produktowych.

Listwy i profile docinamy na żądany wymiar.

Możliwość łączenia i zestawiania listew w różnych konfiguracjach dzięki profilom tylnym.

Stosujemy granulaty o najwyższej jakości, tylko renomowanych producentów.

PR – GLS

profil tylny do łączenia z listwami DBR do półek szklanych i drewnianych o grubości od 10 do 15 mm
kolor: przezroczysty
materiał: twarde tworzywo sztuczne
min. 1000 mb

Kod: 012001

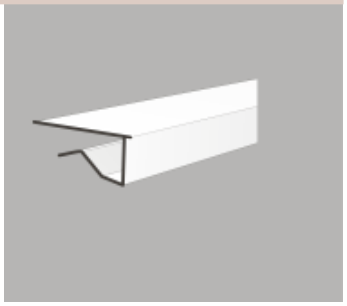

PR – ANT

profil tylny do łączenia z listwami DBR do półek szklanych i drewnianych o grubości od 18 do 22 mm
kolor: przezroczysty
materiał: twarde tworzywo sztuczne
min. 1000 mb

Kod: 012002

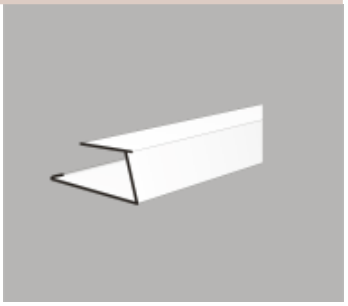

PR – KE

profil tylny do łączenia z listwami DBR do koszy drucianych typu: Wanzl, Siegel.
kolor: przezroczysty
materiał: twarde tworzywo sztuczne
min. 1000 mb

Kod: 012003

PR – KOLD

profil tylny do łączenia z listwami DBR do koszy drucianych
kolor: przezroczysty
materiał: twarde tworzywo sztuczne
min. 1000 mb

Kod: 012004

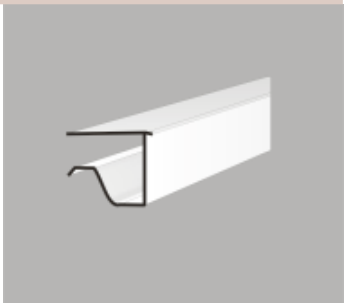

PR – LS

profil tylny do łączenia z listwami DBR do regałów typu: Linde, Storebest, Tegometall, Adams.
kolor: przezroczysty
materiał: twarde tworzywo sztuczne
min. 1000 mb

Kod: 012005

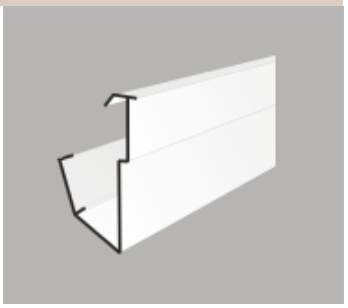

Rodzaje półek i koszy sklepowych

Półka "Storbest"
Listwy cenowe nakładane: **LS, RA**
Listwy cenowe przyklejane: **DBR, HE, NO, HE/BE**

Półka "Linde"
Listwy cenowe nakładane: **LS, RA**
Listwy cenowe przyklejane: **DBR, HE, NO, HE/BE**

Półka "Adams"
Listwy cenowe nakładane: **LS, RA**
Listwy cenowe przyklejane: **DBR, HE, NO, HE/BE**

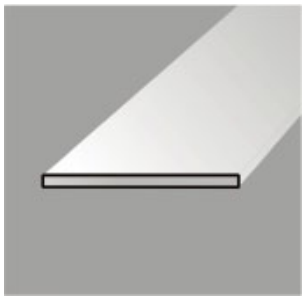

Półka szklana i drewniana
Listwy cenowe nakładane: **GLS, ANT**
Listwy cenowe przyklejane: **DBR, HE, NO, HE/BE**

Półka "Mago", "Tego", "Eden",
Listwy cenowe nakładane: **TE, LS**
Listwy cenowe przyklejane: **DBR**

Półka "Alser"
Listwy cenowe nakładane: **IMP**
Listwy cenowe przyklejane: **HE**

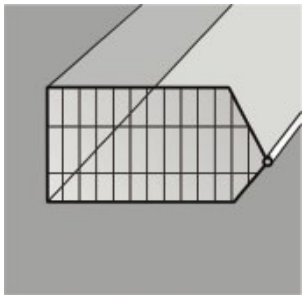

Kosz „Wanzl", „Siegel"
Listwy cenowe nakładane: **BE, DBH CLIP**

Półka „Modern Expo"
Listwy cenowe nakładane: **MOEX**
Listwy cenowe przyklejane: **DBR**

Półka „Otto–Kind"
Listwy cenowe nakładane: **OK**
Listwy cenowe przyklejane: **DBR, HE, NO, HE/BE**

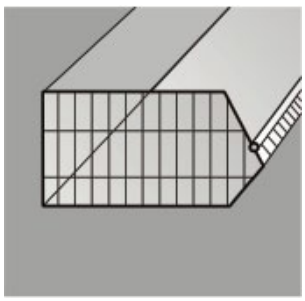

Kosz „Wanzl", „Siegel"
Listwy cenowe nakładane: **KE, DBH CLIP**

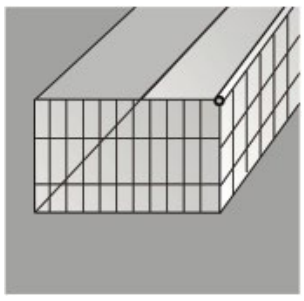

Kosz „Wanzl", „Siegel"
Listwy cenowe nakładane: **KE, DBH CLIP**
Listwy cenowe przyklejane: **DBR**

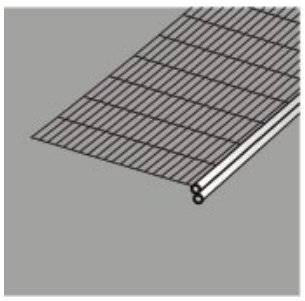

Półka z drutu
Listwy cenowe nakładane: **KOLD, WWT, DBH CLIP**

Akcesoria do listew cenowych

info

Zmień kolor swojej listwy cenowej za pomocą odpowiedniej wkładki foliowej.

Wkładki drewnopodobne idealnie nadają się do regałów z drewna.

Taśmę piankową samoprzylepną można stosować na porowate powierzchnie.

Inne kolory wkładek znajdziesz na str. 96.

Ceny na zapytanie.

Wkładka 001

wkładka foliowa do wsunięcia w listwę cenową
wysokość: 39 mm
kolory: żółty, czerwony, zielony, niebieski
materiał: folia PCV
rolka 100 mb

Kod: 010001

Wkładka 005

drewnopodobna wkładka papierowa do wsunięcia w listwę cenową
wysokość: 39 mm
kolory: buk, grusza
materiał: papier
rolka 100 mb
inne kolory na zapytanie

Kod: 010002

Taśma klejąca P9

piankowa dwustronnie klejąca
szerokość: 9 mm
kolor: biały
rolka 100 mb

Kod: 010009

Taśma klejąca P12

piankowa dwustronnie klejąca
szerokość: 12 mm
kolor: biały
rolka 100 mb

Kod: 010012

Taśma klejąca P19

piankowa dwustronnie klejąca
szerokość: 19 mm
kolor: biały
rolka 100 mb

Kod: 010019

Akcesoria do listew cenowych

Taśma klejąca A9

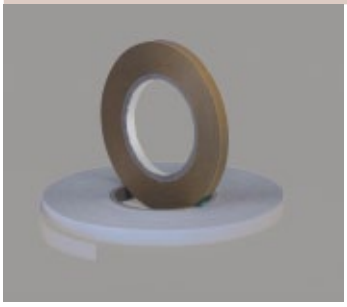

akrylowa przezroczysta dwustronnie klejąca
szerokość: 9 mm
kolor: przezroczysty
rolka 100 mb

Kod: 010209

Taśma klejąca A12

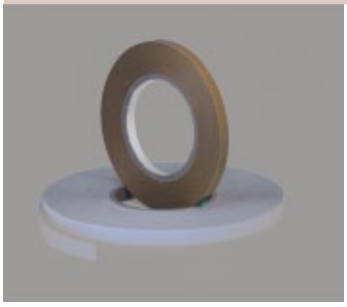

akrylowa przezroczysta dwustronnie klejąca
szerokość: 12 mm
kolor: przezroczysty
rolka 100 mb

Kod: 010212

Taśma klejąca A19

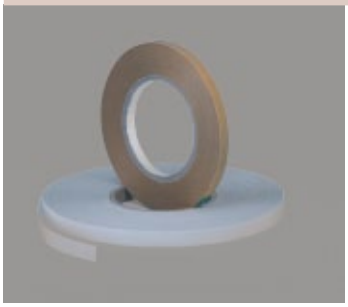

akrylowa przezroczysta dwustronnie klejąca
szerokość: 19 mm
kolor: przezroczysty
rolka 100 mb

Kod: 010219

Taśma klejąca W9

wielokrotnego użytku, przezroczysta dwustronnie klejąca
szerokość: 9 mm
kolor: przezroczysty
rolka 50 mb

Kod: 010409

Taśma klejąca W12

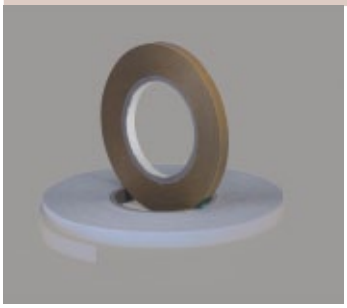

wielokrotnego użytku, przezroczysta dwustronnie klejąca
szerokość: 12 mm
kolor: przezroczysty
rolka 50 mb

Kod: 010412

info

Ceny na zapytanie.

Akcesoria do listew cenowych

info

Taśma klejąca akrylowa ma zastosowanie do przezroczystych tworzyw sztucznych, jest prawie niewidoczna.

Taśma klejąca wielokrotnego użytku nie zostawia śladów po kleju.

Taśma magnetyczna jest niezastąpiona gdy nośnik informacji często zmienia miejsce.

Dobierzemy za Ciebie odpowiedni rodzaj taśmy. Skontaktuj się z nami!

Taśma klejąca W19

wielokrotnego użytku, przezroczysta dwustronnie klejąca
szerokość: 19 mm
kolor: przezroczysty
rolka 50 mb

Kod: 010419

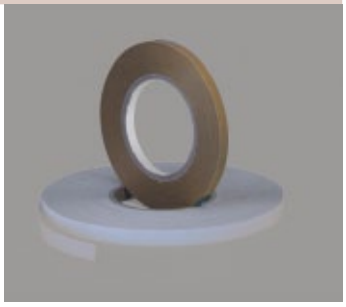

Taśma magnetyczna M10

klejąca z jednej strony
szerokość: 10 mm
kolor: czarny
rolka 30 mb

Kod: 010310

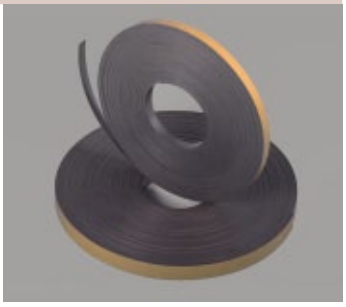

Taśma magnetyczna M12

klejąca z jednej strony
szerokość: 12 mm
kolor: czarny
rolka 30 mb

Kod: 010312

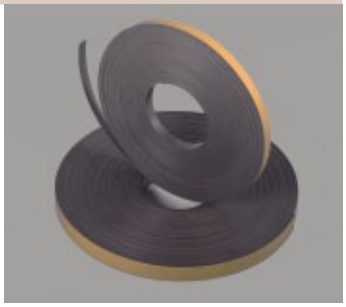

Taśma magnetyczna M19

klejąca z jednej strony
szerokość: 19 mm
kolor: czarny
rolka 30 mb

Kod: 010319

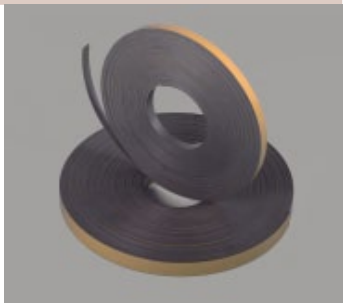

Klips DBH

zatrzaskowy do zawieszania listwy cenowej DBH
długość: 50 mm
kolor: przezroczysty
materiał: tworzywo sztuczne

Kod: 011699

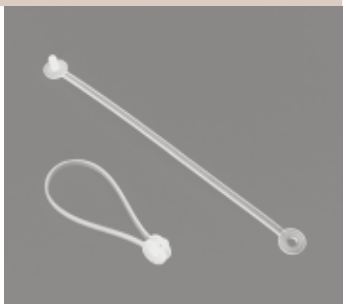

Kasetki cenowe

Kasetka cenowa z cyferkami „mała”

na dział mięso/wędliny, warzywa/owoce,
cyferki wymienne, nadrukowane na folii PCV, łatwe w utrzymaniu czystości
format: 74 x 55 mm (szer x wys)
kolory: biały, czerwony, zielony, niebieski, czarny
materiał: twarde tworzywo sztuczne

Kod: 010074

info

Ceny na zapytanie.

Kasetka cenowa z cyferkami „duża”

na dział mięso/wędliny, warzywa/owoce,
cyferki wymienne, nadrukowane na folii PCV, łatwe w utrzymaniu czystości
format: 160 x 84 mm (szer x wys)
kolory: biały, czerwony, zielony, czarny
materiał: twarde tworzywo sztuczne

Kod: 010160

Kasetka cenowa na pojedynczą informację A6

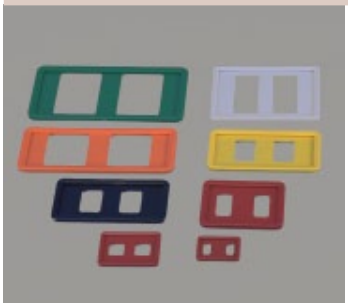

na dział mięso/wędliny, warzywa/owoce, wsuw informacji od góry
format: A6
kolory: biały, zółty, czerwony, zielony, niebieski, czarny, pomarańczowy, szary
materiał: twarde tworzywo sztuczne

Kod: 010106

Kasetka cenowa na pojedynczą informację A7

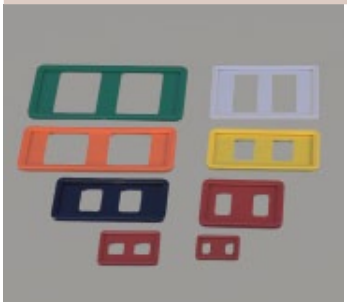

na dział mięso/wędliny, warzywa/owoce, wsuw informacji od góry
format: A7
kolory: biały, zółty, czerwony, zielony, niebieski, czarny, pomarańczowy, szary
materiał: twarde tworzywo sztuczne

Kod: 010107

Kasetka cenowa na pojedynczą informację A8

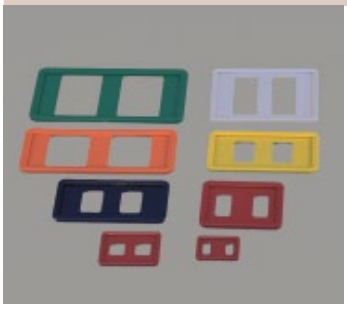

na dział mięso/wędliny, warzywa/owoce, wsuw informacji od góry
format: A8
kolory: biały, zółty, czerwony, zielony, niebieski, czarny, pomarańczowy, szary
materiał: twarde tworzywo sztuczne

Kod: 010108

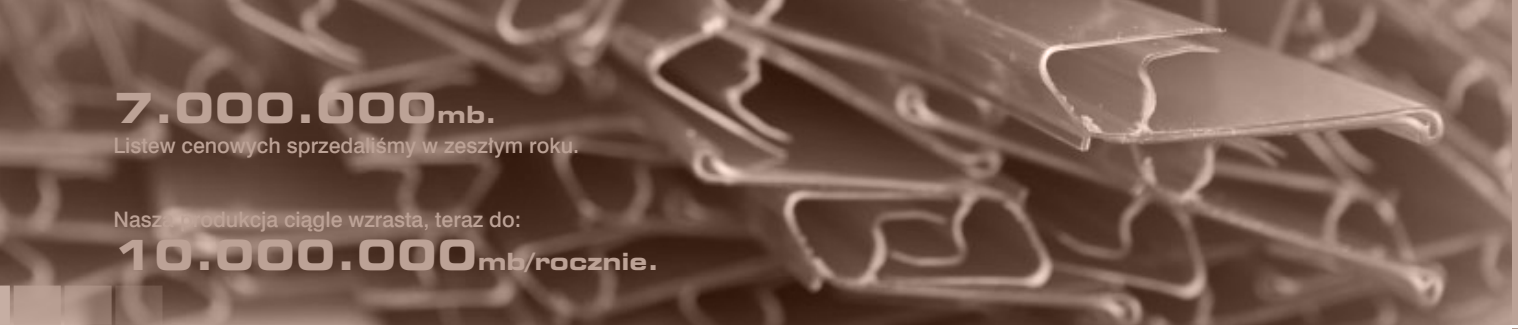

Kasetki cenowe

info

Kasetki cenowe są najlepszym rozwiązaniem na działy: mięso/wędliny/sery oraz warzywa/owoce.

Kasetki cenowe posiadają wkładki z cyferkami z folii PCV, można je myć wodą.

Kieszonki do kasetek pojedynczych wykonane są z folii PCV odpornej na promienie UV.

Możliwość nadrukowania stopera do kasetki, dzięki któremu w łatwy sposób oznaczysz promocję.

Kasetka cenowa na pojedynczą informację 210 x 74 mm

na dział warzywa/owoce, wsuw informacji od góry
format: 210 x 74 mm
kolory: biały, zółty, czerwony, zielony, niebieski, czarny, pomarańczowy, szary
materiał: twarde tworzywo sztuczne

Kod: 010110

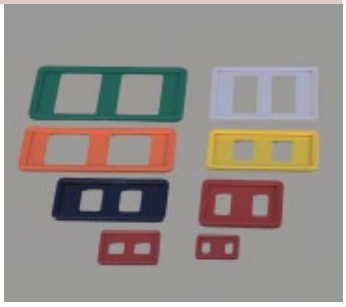

Kieszonka „U" A6

wkładana do kasetek cenowych, odporna na promienie UV
format: A6
kolor: przezroczysty
materiał: folia PCV antyreflex

Kod: 010113

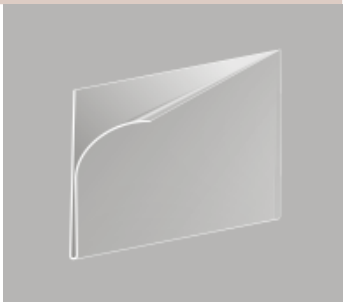

Kieszonka „U" A7

wkładana do kasetek cenowych, odporna na promienie UV
format: A7
kolor: przezroczysty
materiał: folia PCV antyreflex

Kod: 010114

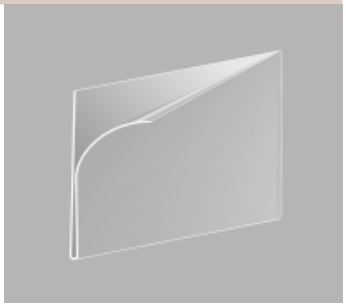

Kieszonka „U" A8

wkładana do kasetek cenowych, odporna na promienie UV
format: A8
kolor: przezroczysty
materiał: folia PCV antyreflex

Kod: 010115

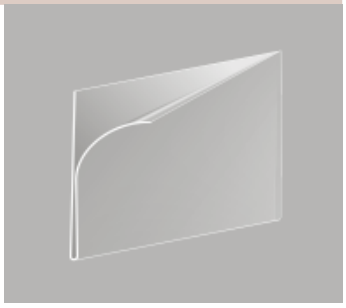

Kieszonka „U" 210 x 74 mm

wkładana do kasetek cenowych, odporna na promienie UV
format: 210 x 74 mm
kolor: przezroczysty
materiał: folia PCV antyreflex

Kod: 010117

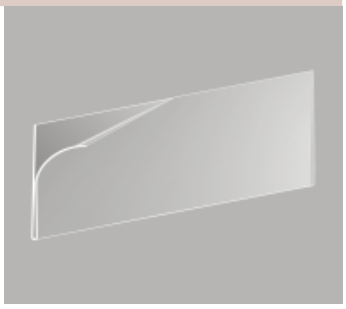

Akcesoria do kasetek cenowych

Podstawka z wysięgnikiem

do kasetek cenowych z możliwością ustawienia kąta
wysokość: 100 mm oraz 200 mm
materiał: tworzywo sztuczne

Kod **(wysokość):** 010121 **(100 mm)**
010122 **(200 mm)**

info

Ceny na zapytanie.

Podstawka z wysięgnikiem

do mocowania informacji z folii PCV z możliwością ustawienia kąta
wysokość: 100 mm, oraz 200 mm
kolor: przezroczysty
materiał: tworzywo sztuczne

Kod **(wysokość):** 010131 **(100 mm)**
010132 **(200 mm)**

Szpilka ze stali nierdzewnej

do kasetek cenowych
wysokość: 90 mm
kolor: biały
materiał: stal nierdzewna

Kod: 010140

Szpilka podwójna plastikowa

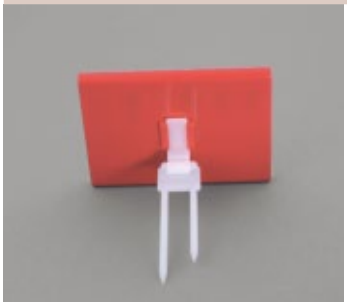

do kasetek cenowych z możliwością ustawienia kąta
wysokość: 50 mm
kolor: biały
materiał: tworzywo sztuczne

Kod: 010141

Uchwyt koszowy

do montażu na koszach i regałach drucianych
średnica drutu: 5–10 mm
kolor: biały
materiał: tworzywo sztuczne

Kod: 010151

Akcesoria do kasetek cenowych

info

Dzięki odpowiednim adapterom umieścisz kasetki cenowe na półkach drewnianych, szklanych i koszach z drutu.

Adaptery do kasetek cenowych wykonane są z elastycznego tworzywa sztucznego.

Skontaktuj się z nami dopasujemy właściwy adapter do twojej kasetki cenowej.

Nasze akcesoria do kasetek cenowych są kompatybilne z produktami innych producentów.

Inne akcesoria do kasetek na zapytanie.

Uchwyt rolkowy jednoczęściowy

do montażu na półkach drewnianych i regałach z płyty wiórowej
grubość półki: od 10 do 50 mm
kolor: biały
materiał: tworzywo sztuczne

Kod: 010162

Uchwyt półkowy

do montażu na półkach szklanych i regałach z płyty wiórowej
grubość półki: do 10 mm
kolor: biały
materiał: tworzywo sztuczne

Kod: 010163

Uchwyt okrągły na drut

do montażu na koszach i regałach drucianych
średnica: 5–10 mm
w opakowaniu 50 szt.
kolor: biały
materiał: tworzywo sztuczne

Kod: 010169

Podstawka do kasetek cenowych

do postawienia kasetki cenowej
kolory: biały, przezroczysty
materiał: tworzywo sztuczne

Kod: 010172

Klamra do kasetek cenowych

do montażu na koszach, skrzynkach
szerokość ścianki: 5–20 mm
kolor: przezroczysty
materiał: tworzywo sztuczne

Kod: 010177

KRJ

Nasze koszyki sklepowe można spotkać w większości supermarketów. Charakteryzują się one wysoką jakością i wytrzymałością.
W dziale tym umieściliśmy również artykuły przeznaczone dla strefy przy kasie.

- Kosze sklepowe, wózki pod kosze
- Strefa przy kasie

Our shopping baskets can be found in most supermarkets. They are characterized by high quality and durability.
In this section we have plac
for checkout area.

- Shopping baskets, trolley
- Checkout zone

Warto wiedzieć

Wskaźnik Bumeranga – pokazuje, ile razy klientowi nie uda się przejść całej alejki od jednego końca do drugiego, ile razy klient wchodzi do alejki, idzie wzdłuż regałów, wybiera coś i następnie zamiast iść dalej, odwraca się i wycofuje z alejki. Aby przeciwdziałać takim reakcją, umieszcza się najbardziej popularne towary w połowie długości alejki.

Einkaufskörbe, Einkaufswagan / Kasse
Baskets, Trolleys / Checkout

Kosze, wózki sklepowe / Strefa przykasowa

02

Kosze, wózki sklepowe

Koszyk sklepowy 22 litry

wytrzymałość do 25 kg z 1 lub 2 czarnymi rączkami
wymiary: 430 x 300 x 230 mm (dł x szer x wys)
kolory: żółty, czerwony, niebieski, zielony, pomarańczowy
materiał: tworzywo sztuczne

Kod: 022021 **(1 rączka)**
022022 **(2 rączki)**

info

Ceny na zapytanie.

Koszyk sklepowy 43 litry

wytrzymałość do 25 kg z wysuwaną teleskopową rączką,
koszyk na kółkach
alternatywa dla małych wózków sklepowych
wymiary: 380 x 425 x 533 mm (dł x szer x wys)
kolory: czerwony, niebieski, zielony
materiał: tworzywo sztuczne

Kod: 022043

Wózek sklepowy dwupoziomowy

pod koszyki sklepowe 22 l, na 4 kółkach łożyskowanych
kolor rączki: czerwony
inne kolory na zapytanie
materiał: stal ocynkowana

Kod: 022050

Wózek pod koszyki sklepowe

na 4 kółkach łożyskowanych,
do składowania koszyków sklepowych
materiał: stal ocynkowana

Kod: 022055

Wózek pod koszyki sklepowe z rączką

na 4 kółkach łożyskowanych,
do składowania koszyków sklepowych
materiał: stal ocynkowana

Kod: 022057

Strefa przy kasie

info

Koszyki sklepowe wyprodukowane są z twardego tworzywa sztucznego.

Wytrzymałość koszy sklepowych z tworzywa sztucznego do 25 kg.

Wykonujemy nadruki LOGO na koszykach metodą sitodruku.

Wszystkie kolory koszyków sklepowych znajdziesz na stronie 96.

Kosz promocyjny

szperacz z regulowanym dnem
wymiary: 530 x 530 x 775 mm (dł x szer x wys)
530 x 380 x 775 mm (dł x szer x wys)
inne kolory i wymiary na zapytanie
materiał: stal ocynkowana

Kod **(wymiary):** 022530 **(530 x 530)**
022531 **(530 x 380)**

Oddzielacz „Następny Klient”

profil wytłaczany z możliwością wymiany informacji
komplet zawiera 2 zatyczki
wymiary: 300 x 25 x 25 mm (dł x wys x szer)
kolor: przezroczysty
materiał: tworzywo sztuczne

Kod: 022620

Przeglądarka informacyjna ścienna

zestaw zawiera: adapter do ramek, 5 ramek plakatowych,
5 kieszeni U do ramek z folii PCV
format: A3, A4, A5
dostępne kolory ramek: biały, żółty, czerwony, zielony, niebieski,
pomarańczowy, szary
materiał: tworzywo sztuczne

Kod **(format):** 044983 **(A3)**
044984 **(A4)**
044985 **(A5)**

Przeglądarka informacyjna na statywie

zestaw zawiera: adapter do ramek, 5 ramek plakatowych, 5 kieszeni U
do ramek z folii PCV, statyw z podstawą
format: A3, A4, A5
dostępne kolory ramek: biały, żółty, czerwony, zielony, niebieski,
pomarańczowy, szary
materiał: tworzywo sztuczne

Kod **(format):** 044993 **(A3)**
044994 **(A4)**
044995 **(A5)**

Lustro obserwacyjne

wewnętrzne, z możliwością ustawienia pod dowolnym kątem
średnica: 600 mm
inne średnice na zapytanie
kolor: przezroczysty
materiał: lekkie tworzywo sztuczne

Kod: 022630

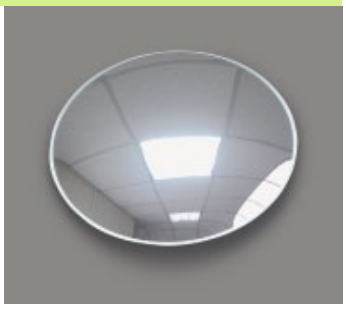

KRJ

Wiele decyzji zakupowych zapada bezpośrednio w sklepie. Dlatego bardzo ważna jest odpowiednia ekspozycja towarów. Oryginalne stopery reklamowe, kolorowe osłonki promocyjne i szyldy zwracają uwagę klienta na dany produkt.
Estetyczne ułożenie produktów i łatwy do nich dostęp sprawi, iż klient chętnie powróci, aby robić zakupy w Twoim sklepie.

- Uchwyty stoperowe
- Stopery regałowe promocyjne
- Szyldy
- Listwy reklamowe
- Przegrody regałowe, akcesoria

Full range of accessories will dress up your shelves and expose your sales. Unconventional stoppers, colored labels, shelf talkers and wobblers pay attention to the product.
Aesthetic arrangement of goods and easy access to them will make your customer happy to return to shop in your store.

- Shelf talker clips
- Shelf talkers
- Shelf-liners
- Signboards
- Shelf dividers

Warto wiedzieć

Psychologia koloru – kolor ma moc. Może wpłynąć na naszą decyzję, spowodować zaskakująca reakcję. Kolor oddziałuje na nasza psychikę. Może uspokajać lub pobudzać do działania, często nie zdajemy sobie z tego sprawy. Świadomie i odpowiednio zastosowany kolor podnosi sprzedaż danego produktu.

Regalstopper / Preischildern / Regalordnung
Shelf Talkers / Prints / Shelf Dividers

Stopery promocyjne / Nadruki / Separatory produktowe

Uchwyty stoperowe

Uchwyt stoperowy wahliwy

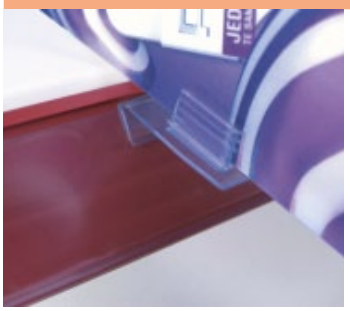

do stoperów promocyjnych, do wsunięcia w listwę cenową
wsuw: materiał do 3 mm
kolor: przezroczysty
materiał: tworzywo sztuczne

Kod: 033441

info

Ceny na zapytanie.

Uchwyt stoperowy standard

do stoperów promocyjnych, do wsunięcia w listwę cenową
wsuw: materiał do 3 mm
kolor: przezroczysty
materiał: tworzywo sztuczne

Kod: 033440

Uchwyt do szyldów

do szyldów lub stoperów promocyjnych do zawieszenia na drut o średnicy do 10 mm
wsuw: materiał do 3 mm
kolor: przezroczysty
materiał: tworzywo sztuczne

Kod: 033439

Uchwyt przyklejany prosty

do stoperów reklamowych, z taśmą samoprzylepną
wsuw: materiał do 3 mm
długość: 25 mm, 75 mm
materiał: tworzywo sztuczne

Kod **(długość):** 033444 **(25 mm)**
033445 **(75 mm)**

Uchwyt do półek drewnianych

nakładany, do półek regałowych o grubości do 20 mm
wsuw: materiał do 3 mm
kolor: przezroczysty
materiał: tworzywo sztuczne

Kod: 033448

Uchwyty stoperowe

info

Duża gama uchwytów stoperowych pozwala promować produkt w każdym miejscu.

Uchwyty stoperowe wykonane są z elastycznego tworzywa sztucznego.

Produkujemy stopery promocyjne do uchwytów stoperowych.

Wykonujemy projekty stoperów regałowych.

Uchwyt do stoperów informacyjnych

naklejany z taśmą samoprzylepną
wsuw: materiał do 3 mm
długość: 25 mm, 75 mm
materiał: tworzywo sztuczne

Kod (długość): 033453 (25 mm)
033454 (75 mm)

Uchwyt stoperowy ruchomy

naklejany z taśmą samoprzylepną
wsuw: materiał do 3 mm
długość: 25 mm, 75 mm
materiał: tworzywo sztuczne

Kod (długość): 033455 (25 mm)
033456 (75 mm)

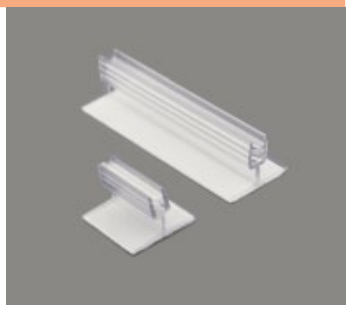

Uchwyt samoprzylepny

do stoperów reklamowych naklejany od góry półki
wsuw: materiał do 3 mm
długość: 25 mm
materiał: tworzywo sztuczne

Kod: 033457

Uchwyt z przegubem

do stoperów reklamowych, do wsunięcia w listwę cenową
na miękkim przegubie – umożliwia podnoszenie stopera do góry
wsuw: materiał do 3 mm
długość: 25 mm
materiał: tworzywo sztuczne

Kod: 033459

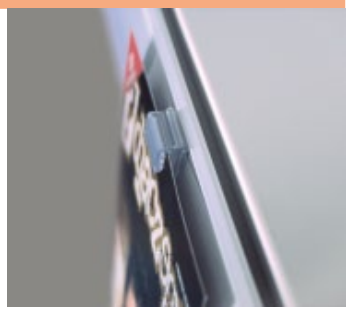

Profil WLK do stoperów reklamowych

do wsunięcia w listwę cenową z taśmą samoprzylepną
na miękkim przegubie – umożliwia podnoszenie stopera do góry
długość: 25 mm, 75 mm
materiał: tworzywo sztuczne
inne długości na zapytanie

Kod (długość): 033461 (25 mm)
033462 (75 mm)

Uchwyty stoperowe

Pasek do wobblera

z taśmą samoprzylepną lub do wsunięcia w listwę cenową
wymiary paska: 7/15 x 130 mm (szer x wys)
kolor: przezroczysty
materiał: folia PCV

Kod: 033880

Pasek do wobblera

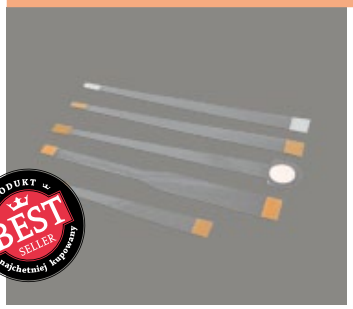

z taśmą samoprzylepną lub do wsunięcia w listwę cenową
wymiary paska: 10/20 x 200 mm (szer x wys)
kolor: przezroczysty
materiał: folia PCV

Kod: 033881

Pasek do wobblera aluminiowy

z taśmą samoprzylepną
długość paska: 150 mm
materiał: aluminium

Kod: 033882

Sprężynka do wobblera

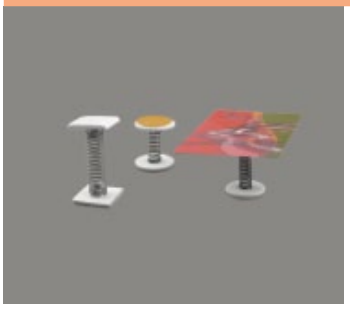

z taśmą samoprzylepną i sprężyną
długość: 80 mm
materiał: tworzywo sztuczne

Kod: 033883

Pasek do wobblera aluminiowy

z taśmą samoprzylepną
długość: 70 mm
materiał: aluminium

Kod: 033884

info

Za pomocą odpowiednich akcesoriów POS zwiększysz swoją sprzedaż nawet o 30 %.

Stopery regałowe promocyjne

info

Nadruki w wysokiej jakości na PCV i Plexi wykonujemy metodą raster, sito, solwent.

Stosujemy folie odporne na warunki atmosferyczne i promieniowanie UV.

Zaprojektuj swój stoper regałowy, a my go dla Ciebie wykonamy.

Możliwość wykonania projektu wizualnego.

Ceny na zapytanie.

Osłonki cenowe do listew cenowych, wobblery

z nadrukiem na folii PCV o grubości od 0,3 do 0,7 mm
dowolny kształt i format

Kod: 033501 Osłonka płaska wkładana w listwę cenową
033502 Osłonka z piórkiem wkładana w listwę cenową
033503 Osłonka cenowa do założenia na szpilkę na dział mięso/wędliny/sery
033504 Wobbler promocyjny z nadrukiem
033510 Osłonki specjalne wykonane na życzenie klienta

PRODUKT BEST SELLER najchętniej kupowany

Listwy reklamowe

Listwy reklamowe

materiał: folia PCV o grubości od 0,3 do 1 mm
dowolny wymiar

Kod: 033700 Listwa reklamowa przyklejana do półki
033720 Listwa reklamowa przyklejana do półki z nadrukiem
033740 Listwa PCV specjalna wykonana na życzenie klienta

info

Za pomocą odpowiednich akcesoriów POS zwiększysz swoją sprzedaż nawet o 30 %.

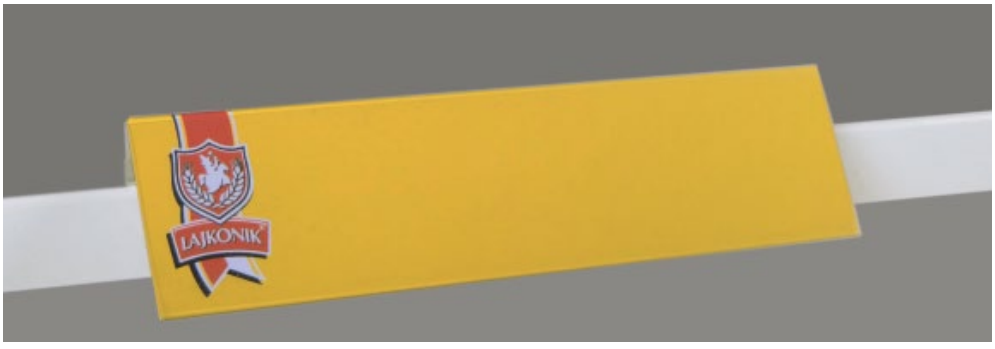

info

Listwy reklamowe i szyldy wykonujemy w szerokiej gamie kształtów i kolorów.

Nadruki w wysokiej jakości na tworzywach sztucznych wykonujemy metodą raster, sito, solwent.

Stosujemy materiały odporne na warunki atmosferyczne i promieniowanie UV.

Możliwość wykonania projektu wizualnego.

Ceny na zapytanie.

Szyldy

Kod: 033600 **Tablice i szyldy**
wykonane z dowolnego materiału: PCV spienione, PCV twarde, Dibond, PC lity, Plexi, HIPS, inne
wymiar i grafika według życzenia klienta
033605 **Naklejki**
materiał: folia samoprzylepna z nadrukiem
033610 **Banery wielkoformatowe**

Separatory, oddzielacze

Listwa montażowa samoprzylepna

z taśmą samoprzylepną, do mocowania separatorów na półkach regałowych
szerokość: 15 mm
kolory: biały, przezroczysty
materiał: tworzywo sztuczne

Kod: 034001

Ceny na zapytanie.

Listwa montażowa magnetyczna

z taśmą magnetyczną, do mocowania separatorów na półkach metalowych
szerokość: 15 mm
kolory: biały, przezroczysty
materiał: tworzywo sztuczne

Kod: 034003

Listwa montażowa z otworami

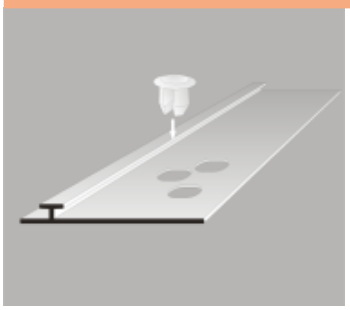

do mocowania separatorów na półkach drucianych
z 3 napami montażowymi
szerokość: 25 mm
kolory: biały, przezroczysty
materiał: tworzywo sztuczne

Kod: 034004

Listwa montażowa z ogranicznikiem czołowym

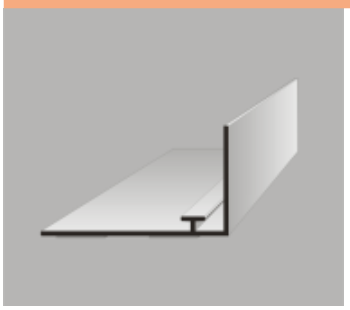

z taśmą samoprzylepną, do mocowania separatorów na półkach regałowych
możliwość wykonania nadruku
wysokość części czołowej: 40 mm
kolory: biały, przezroczysty
materiał: tworzywo sztuczne

Kod: 034007

Listwa montażowa z ogranicznikiem czołowym

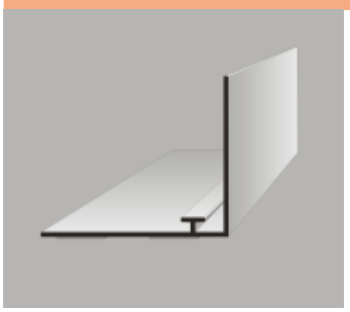

z taśmą samoprzylepną, do mocowania separatorów na półkach regałowych
możliwość wykonania nadruku
wysokość części czołowej: 60 mm
kolory: biały, przezroczysty
materiał: tworzywo sztuczne

Kod: 034009

Separatory, oddzielacze

info

Listwa montażowa jest bazą do zamocowania separatorów i oddzielaczy.

Listwy montażowe docinamy na żądany wymiar.

Ograniczniki z plexi i PCV dostępne również z nadrukiem.

Popychacz regałowy

ze sprężyną i elementem wypychającym
długość: do 500 mm
siła nacisku: 2N, 4N, 6N, 10N
materiał: tworzywo sztuczne

Kod **(siła nacisku):** 034012 **(2N)**
034014 **(4N)**
034016 **(6N)**
034010 **(10N)**

Prowadnica do popychacza

do łączenia z popychaczem
długość: do 500 mm
kolor: przezroczysty
materiał: tworzywo sztuczne

Kod: 034023

Ogranicznik prosty czołowy

wykonany z plexi, zapobiega wypadaniu towarów z półki,
do regałów Tegometal
długość: na zapytanie
nadruk na zapytanie
materiał: plexi 4 mm

Kod: 034030

Ogranicznik czołowy „L”

z taśmą samoprzylepną, wykonany z plexi, zapobiega wypadaniu towarów z półki
długość: na zapytanie
nadruk na zapytanie
materiał: plexi 2 mm

Kod: 0340340

Ogranicznik PCV czołowy „L”

z taśmą samoprzylepną, wykonany z folii PCV, zapobiega wypadaniu towarów z półki, pasuje do wszystkich rodzajów półek pełnych
wymiary: na zapytanie
nadruk na zapytanie
materiał: folia PCV 0,7 mm

Kod: 034036

Separatory, oddzielacze

Separator bez ogranicznika 60

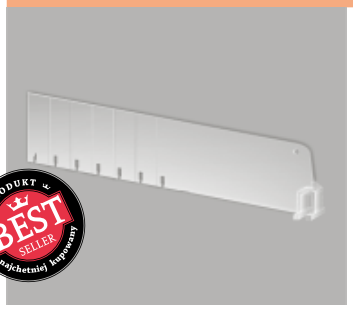

do półek o różnych głębokościach
możliwość skracania od 485 do 185 mm
wysokość: 60 mm
kolor: przezroczysty
materiał: poliwęglan

Kod: 034200

Separator bez ogranicznika 120

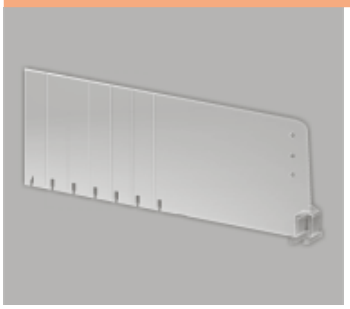

do półek o różnych głębokościach
możliwość skracania od 485 do 185 mm
wysokość: 120 mm
kolor: przezroczysty
materiał: poliwęglan

Kod: 034300

Separator z ogranicznikiem prawy 60

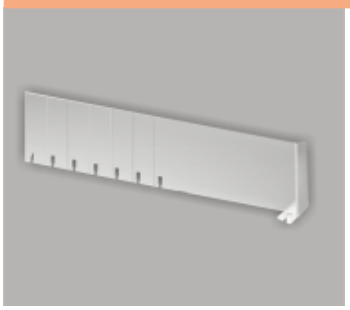

do półek o różnych głębokościach
możliwość skracania od 485 do 185 mm
wysokość: 60 mm
kolor: przezroczysty
materiał: poliwęglan

Kod: 034051

Separator z ogranicznikiem środkowy 60

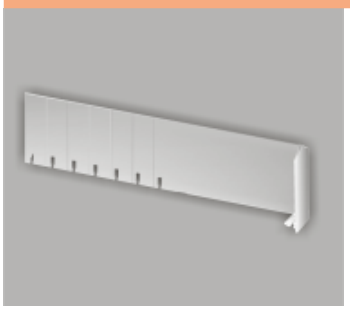

do półek o różnych głębokościach
możliwość skracania od 485 do 185 mm
wysokość: 60 mm
kolor: przezroczysty
materiał: poliwęglan

Kod: 034052

Separator z ogranicznikiem lewy 60

do półek o różnych głębokościach
możliwość skracania od 485 do 185 mm
wysokość: 60 mm
kolor: przezroczysty
materiał: poliwęglan

Kod: 034053

info

Ceny na zapytanie.

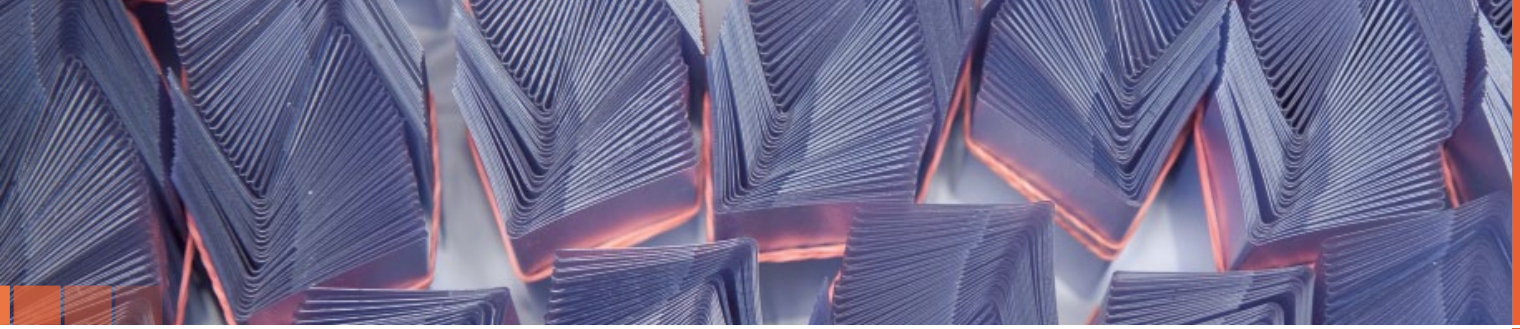

Separatory, oddzielacze

info

Dzięki separatorom uzyskasz przejrzysty układ i poprawisz prezentację produktów na półce sklepowej.

Separatory wykonane są z najtrwalszego materiału jakim jest polikarbonat.

Łatwe dopasowanie separatora do głębokości półki, dzięki możliwości ich skracania.

Separatory dostępne z ogranicznikiem zapobiegającym wypadaniu produktów z półki.

Separator z ogranicznikiem prawy 120

do półek o różnych głębokościach
możliwość skracania od 485 do 185 mm
wysokość: 120 mm
kolor: przezroczysty
materiał: poliwęglan

Kod: 034121

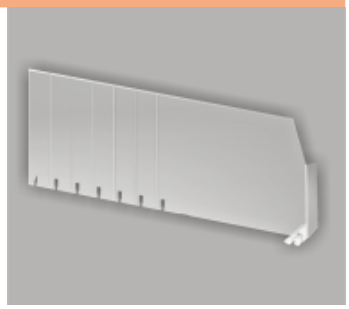

Separator z ogranicznikiem środkowy 120

do półek o różnych głębokościach
możliwość skracania od 485 do 185 mm
wysokość: 120 mm
kolor: przezroczysty
materiał: poliwęglan

Kod: 034122

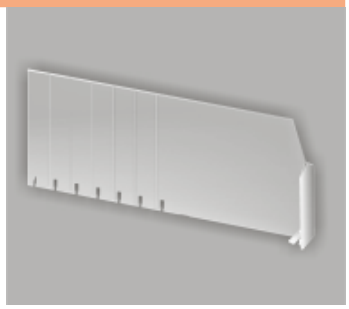

Separator z ogranicznikiem lewy 120

możliwość skracania od 485 do 185 mm
wysokość: 120 mm
kolor: przezroczysty
materiał: poliwęglan

Kod: 034123

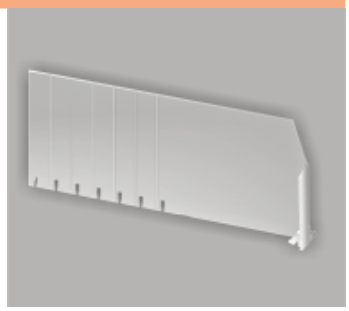

Drabinka antypoślizgowa

zapobiega zsuwaniu się towaru na półce
długość: 510 mm, możliwość skracania
kolor: przezroczysty
materiał: tworzywo sztuczne

Kod: 034502

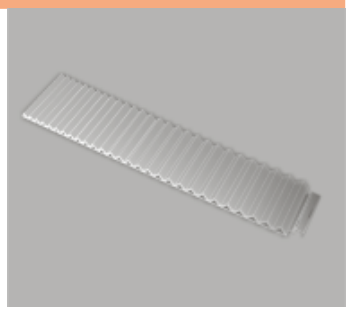

Podpórka do drabinki

zakładana na drabinkę, do ekspozycji produktów na półce
wysokość: 120 mm
kolor: przezroczysty
materiał: tworzywo sztuczne

Kod: 034500

Różnorodne możliwości zastosowania ramek plakatowych, ram zaciskowych, potykaczy pozwolą idealnie zaprezentować cenę produktu lub innego rodzaju informację promocyjną, z którą chcemy dotrzeć do klienta.

- Ramki plakatowe
- Akcesoria do ramek plakatowych
- Stojaczki plakatowe
- Potykacze i ramy zaciskowe (OWZ)

Poster frames and pavement boards provides easy, dynamical opportunity to display your advertising message.

- Showcard frames
- Accessories for showcard frames
- Showcard stands
- Pavement boards and snap-frames

Warto wiedzieć

Pas startowy – miejscem słabej sprzedaży jest strefa zaraz przy wejściu. Klienci potrzebują „pasa startowego". Oznacza to, że zaraz po wejściu na salę sprzedaży nie zwracają uwagi na otoczenie w takim stopniu, jak w dalszych częściach sklepu. Dlatego stosuje się barykady do spowolnienia ruchu klientów w sklepie i wywołania impulsu zakupu.

Plakatrahmen / Plakatständer / Aluständer
Frames / Stands / Pavement Boards

Ramki / Stojaki / Potykacze

Ramki plakatowe / Akcesoria do ramek plakatowych

Ramka plakatowa

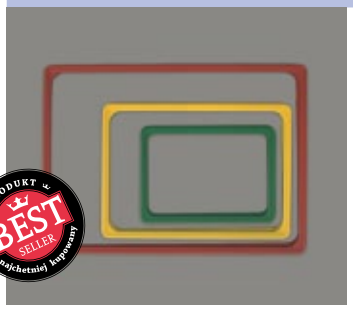

wsuw na krótkim boku
format: A2, A3, A4, A5, A6
dostępne kolory ramek: biały, żółty, czerwony, zielony, niebieski, pomarańczowy, szary
materiał: tworzywo sztuczne

Kod (format): 044102 (A2) 044105 (A5)
044103 (A3) 044106 (A6)
044104 (A4)

info

Ceny na zapytanie.

Kieszeń U

do ramki plakatowej
format: A2, A3, A4, A5, A6
kolor: przezroczysty
materiał: folia PCV antyreflex

Kod (format): 044202 (A2) 044205 (A5)
044203 (A3) 044206 (A6)
044204 (A4)

Tablica kredowa

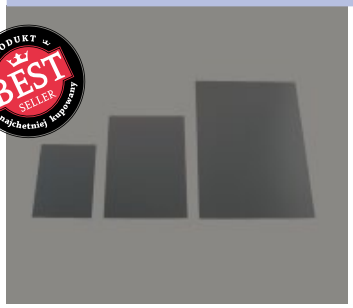

do opisu pisakami kredowymi
format: A2, A3, A4, A5, A6
inne formaty na zapytanie
materiał: tworzywo sztuczne

Kod (format): 044302 (A2) 044305 (A5)
044303 (A3) 044306 (A6)
044304 (A4)

Podstawka prosta

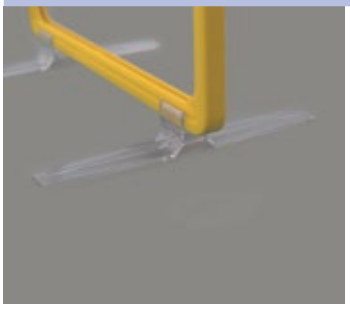

do postawienia ramki plakatowej pod kątem prostym
kolor: przezroczysty
materiał: tworzywo sztuczne

Kod: 044401

Podstawka kątowa 15°

do postawienia ramki plakatowej pod kątem 15°
kolor: przezroczysty
materiał: tworzywo sztuczne

Kod: 044402

Akcesoria do ramek plakatowych

info

Ramki plakatowe wykonane są z twardego tworzywa sztucznego.

Tablice kredowe dostępne z nadrukiem w różnych formatach.

Duża gama uchwytów do ramek pozwala zaprezentować informację w różnych miejscach w sklepie.

Dobierzemy odpowiedni uchwyt do miejsca, w którym ma się znaleźć Twoja informacja.

Uchwyt z oczkiem

do podwieszania ramki plakatowej
kolor: przezroczysty
materiał: tworzywo sztuczne

Kod: 044404

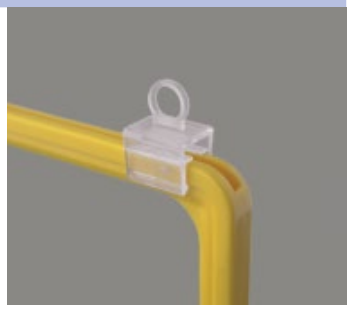

Uchwyt z haczykiem

do podwieszania ramki plakatowej
kolor: przezroczysty
materiał: tworzywo sztuczne

Kod: 044407

Uchwyt z haczykiem obrotowym

do zawieszania ramki plakatowej na koszu drucianym
kolor: przezroczysty
materiał: tworzywo sztuczne

Kod: 044408

Uchwyt obrotowy

do mocowania ramki plakatowej za pomocą śrub
kolor: przezroczysty
materiał: tworzywo sztuczne

Kod: 044409

Łącznik do ramek

umożliwia łączenie ramek A4–A6 jedna pod drugą lub obok siebie
kolor: przezroczysty
materiał: tworzywo sztuczne

Kod: 044410

Akcesoria do ramek plakatowych

Uchwyt z haczykiem koszowy

do podwieszenia ramki plakatowej na koszach
kolor: przezroczysty
materiał: tworzywo sztuczne

Kod: 044416

Uchwyt z haczykiem

do podwieszania ramek plakatowych
kolor: przezroczysty
materiał: tworzywo sztuczne

Kod: 044418

Uchwyt ścienny

do mocowania ramki np. do ściany
kolor: przezroczysty
materiał: tworzywo sztuczne

Kod: 044420

Uchwyt ścienny samoprzylepny

do mocowania ramki np. do ściany
kolor: przezroczysty
materiał: tworzywo sztuczne

Kod: 044421

Uchwyt ścienny samoprzylepny

do mocowania ramki np. do ściany
kolor: przezroczysty
materiał: tworzywo sztuczne

Kod: 044422

info

Ceny na zapytanie.

Akcesoria do ramek plakatowych

info

Wszystkie akcesoria do ramek plakatowych pasują do ramek innych producentów.

Duża gama uchwytów do ramek pozwala zaprezentować informację w różnych miejscach w sklepie.

Uchwyty do ramek plakatowych wykonane są z twardego tworzywa sztucznego.

Dobierzemy odpowiedni uchwyt do miejsca, w którym ma się znaleźć Twoja informacja.

Uchwyt do rury

do mocowania ramek plakatowych na rurę lub drut
różne średnice
kolor: przezroczysty
materiał: tworzywo sztuczne

Kod: 044423

Uchwyt montażowy

do mocowania ramek plakatowych na statywie
kolor: przezroczysty
materiał: tworzywo sztuczne

Kod: 044430

Klips skrzynkowy

z przegubem do mocowania ramek plakatowych na koszach i innych powierzchniach do 20 mm
kolor: przezroczysty
materiał: tworzywo sztuczne

Kod: 044432

Uchwyt magnetyczny kwadratowy

mocujący ramkę plakatową prostopadle do powierzchni
kolor: biały
materiał: tworzywo sztuczne

Kod: 044433

Uchwyt magnetyczny kwadratowy

mocujący ramkę plakatową równolegle do powierzchni
kolor: biały
materiał: tworzywo sztuczne

Kod: 044434

Akcesoria do ramek plakatowych / Stojaki plakatowe, paletowe

Uchwyt magnetyczny okrągły

mocujący ramkę plakatową prostopadle do powierzchni
kolor: biały
materiał: tworzywo sztuczne

Kod: 044436

Uchwyt magnetyczny obrotowy

mocujący ramkę plakatową prostopadle do powierzchni
kolor: przezroczysty
materiał: tworzywo sztuczne

Kod: 044435

Uchwyt magnetyczny okrągły z haczykiem

do zawieszania plakatów, banerów, listew plakatowych
kolor: biały
materiał: tworzywo sztuczne

Kod: 044437

Stojak plakatowy/paletowy

ze statywem rozsuwanym od 300 do 600 mm, z ramką plakatową z tworzywa sztucznego i kieszenią U do ramki, podstawa prostokątna
format: A3, A4, A5
kolory ramek: żółty, czerwony, zielony, niebieski, pomarańczowy, szary
materiał: stal/tworzywo sztuczne

Kod **(format):** 044513 **(A3)**
044514 **(A4)**
044515 **(A5)**

Stojak informacyjny

ze statywem rozsuwanym od 300 do 600 mm, z uchwytem i kieszenią U z plexi, podstawa prostokątna
format: A3, A4, A5
nadruk na zapytanie
materiał: stal/tworzywo sztuczne

Kod **(format):** 044523 **(A3)**
044524 **(A4)**
044525 **(A5)**

info

Ceny na zapytanie.

Stojaki plakatowe, paletowe

info

Stojaki paletowe dostępne w różnych formatach i kolorach.

Stojaki paletowe można zestawiać w różnych konfiguracjach.

Statywy do stojaków na życzenie dostępne w różnych wysokościach.

Możliwość zestawienie własnego stojaka za pomocą odpowiednich akcesoriów.

Stojak paletowy T

ze statywem rozsuwanym od 600 do 1200 mm oraz 2 ramki plakatowe, 4 uchwyty i 2 kieszenie U do ramki plakatowej, podstawa metalowa
format: A3, A4
kolory ramek: żółty, czerwony, zielony, niebieski, pomarańczowy, szary
materiał: stal/tworzywo sztuczne

Kod **(format):** 044533 **(A3)**
044534 **(A4)**

Stojak paletowy (szubienica)

ze statywem rozsuwanym od 600 do 1850 mm oraz ramka plakatowa, 2 uchwyty i 1 kieszeń U do ramki plakatowej, podstawa metalowa
format: A3, A4
kolory ramek: żółty, czerwony, zielony, niebieski, pomarańczowy, szary
materiał: stal/tworzywo sztuczne

Kod **(format):** 044543 **(A3)**
044544 **(A4)**

Stojak paletowy (szubienica)

ze statywem rozsuwanym od 600 do 1200 mm, 2 uchwyty i 1 kieszeń plakatowa z oczkami metalowymi, podstawa metalowa
format: A3, A4
materiał: stal/tworzywo sztuczne

Kod **(format):** 044553 **(A3)**
044554 **(A4)**

Podstawa prostokątna metalowa

malowana proszkowo w kolorze siwym RAL 7035
wymiary: 160 x 180 mm
materiał: stal

Kod: 044600

Podstawa okrągła metalowa

malowana proszkowo w kolorze siwym RAL 7035
średnica 160 mm
materiał: stal

Kod: 044601

Stojaki plakatowe, paletowe / Potykacze i ramy zaciskowe (OWZ)

Statyw rozsuwany

średnica 12 mm
długość: 300–600 mm
materiał: stal chromowana

Kod: 044602

Uchwyt montażowy T

do mocowania ramek plakatowych na statywie lub rurce
o średnicy 10 mm
kolor: przezroczysty
materiał: tworzywo sztuczne

Kod: 044430

Grzybek łączący statyw rozsuwany z podstawą

do stojaka paletowego
kolor: siwy
materiał: tworzywo sztuczne

Kod: 044604

Potykacz dwustronny aluminiowy A1

wolnostojący, składany, wyposażony w 2 arkusze folii odporne
na promieniowanie UV, narożniki ścięte
format: A1
inne formaty na zapytanie
materiał: aluminium anodowane

Kod: 044801

Potykacz dwustronny aluminiowy B1

wolnostojący, składany, wyposażony w 2 arkusze folii odporne
na promieniowanie UV, narożniki ścięte
format: B1
inne formaty na zapytanie
materiał: aluminium anodowane

Kod: 044882

info

Ceny na zapytanie.

Potykacze i ramy zaciskowe (OWZ)

info

Potykacze i ramy zaciskowe dostępne ze wzmocnionymi metalowymi plecami.

Niestandardowe formaty na zapytanie od 10 szt.

Folia zabezpieczająca plakat nie odbija światła i jest odporna na promieniowanie UV.

Łatwa wymiana plakatów dzięki systemowi zatrzaskowemu OWZ.

Potykacz dwustronny aluminiowy A1

wolnostojący, składany, wyposażony w 2 arkusze folii odporne na promieniowanie UV, narożniki zaokrąglone
format: A1
inne formaty na zapytanie
materiał: aluminium anodowane

Kod: 044820

Potykacz dwustronny aluminiowy B1

wolnostojący, składany, wyposażony w 2 arkusze folii odporne na promieniowanie UV, narożniki zaokrąglone
format: B1
inne formaty na zapytanie
materiał: aluminium anodowane

Kod: 044821

Potykacz dwustronny aluminiowy B2

wolnostojący, składany, wyposażony w 2 arkusze folii odporne na promieniowanie UV, narożniki zaokrąglone
format: B2
inne formaty na zapytanie
materiał: aluminium anodowane

Kod: 044822

Rama zatrzaskowa

naścienna. jednostronna, wyposażona w 1 arkusz folii odpornej na promieniowanie UV, narożniki ścięte
format: A1, A2, B1, B2
inne formaty na zapytanie
materiał: aluminium anodowane

Kod **(format):** 044979 **(A1)** 044981 **(B1)**
044980 **(A2)** 044982 **(B2)**

Rama zatrzaskowa

naścienna, jednostronna, wyposażona w 1 arkusz folii odpornej na promieniowanie UV, narożniki zaokrąglone
format: A1, A2, B1, B2
inne formaty na zapytanie
materiał: aluminium anodowane

Kod **(format):** 044989 **(A1)** 044991 **(B1)**
044990 **(A2)** 044992 **(B2)**

Jednym z istotnych sposobów przekazania informacji reklamowej klientowi jest plakat lub baner. Dlatego w naszej ofercie znajdą Państwo szereg ciekawych rozwiązań, które pomogą w idealny sposób zaprezentować taką informację marketingową.

- Profile plakatowe
- Kieszenie plakatowe z PCV i Plexi
- Szyny plakatowe
- Mazaki i zestawy piszące

One of the important ways to communicate to the customer is an advertising poster or banner. Therefore, in our offer you will find a variety of interesting solutions that will help the best way to present a marketing message.

- Poster profiles
- PVC and acrylic pockets
- Poster rails
- Markers and writing sets

05

Profile / Kieszenie / Szyny plakatowe

Klemmschienen / Plakatschienen / Plakattaschen
Poster / Profiles and Rails / Pockets

Facing – jest to ułożenie produktów na półce pod względem ilości wystawionych produktów tego samego rodzaju. Mówiąc prościej – kiedy chcemy kupić na przykład wodę mineralną, to podchodząc do półki mamy do wyboru kilkanaście produktów, przy czym wody mineralnej jednego producenta widzimy jedną butelkę, drugiego kilka w rzędzie. Każda butelka wody, która stoi z przodu to tzw. „fejs" – to ile fejsów jednego rodzaju wody ułożonych jest na półce ma wpływ na naszą decyzję zakupową.

Warto wiedzieć

Profile, listwy plakatowe zaciskowe

System magnetyczny do podwieszania plakatów

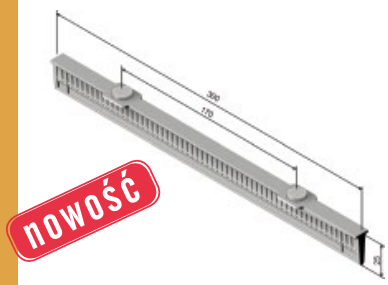

zawieszanie plakatu bez konieczności wchodzenia na drabinę
długość listwy: 300 mm
kolor: biały
materiał: tworzywo sztuczne

Kod: 055001

info

Ceny na zapytanie.

Uchwyty do mocowania plakatu

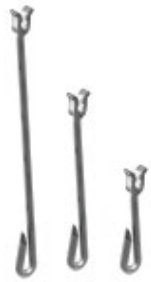

do systemu magnetycznego
długości: 50 mm, 250 mm, 500 mm
kolor: przezroczysty
materiał: poliwęglan

Kod **(długość):** 055004 **(50 mm)**
055005 **(250 mm)**
055006 **(500 mm)**

Wysięgnik do podwieszania plakatów

do systemu magnetycznego
długość statywu: 2000 mm
materiał: aluminium

Kod: 055007

Listwa plakatowa aluminiowa format A

zatrzaskowa do podwieszania plakatów i banerów reklamowych
komplet zawiera: 2 listwy (góra, dół), 2 uchwyty, 4 zaślepki
długość profilu: 600 mm (A0), 841 mm (A1)
inne długości na zapytanie
materiał: aluminium

Kod **(format):** 055281 **(A0)**
055280 **(A1)**

Listwa plakatowa aluminiowa format B

zatrzaskowa do podwieszania plakatów i banerów reklamowych
komplet zawiera: 2 listwy (góra, dół), 2 uchwyty, 4 zaślepki
długość profilu: 500 mm (B2), 700 mm (B1), 1000 mm (B0)
inne długości na zapytanie
materiał: aluminium

Kod **(format):** 055290 **(B0)**
055291 **(B1)**
055292 **(B2)**

Profile, listwy plakatowe zaciskowe

info

Nowość!
Wypróbuj nasz system magnetyczny do podwieszania plakatów.

Listwy plakatowe dostępne w różnych długościach.

Inne kolory listew plakatowych na zapytanie.

Listwa plakatowa zatrzaskowa

do podwieszania plakatów reklamowych
dostępne długości: od 200 do 3000 mm
kolory: biały, przezroczysty
materiał: tworzywo sztuczne

Kod: 055126

Uchwyt do listwy zatrzaskowej

do podwieszania pod sufitem
kolory: biały, przezroczysty
materiał: tworzywo sztuczne

Kod: 055101

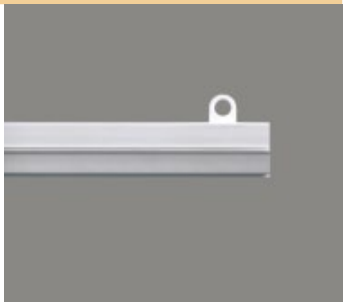

Listwa plakatowa 13

do podwieszania plakatów reklamowych
dostępne długości: od 200 do 3000 mm
kolory: biały, przezroczysty
materiał: tworzywo sztuczne

Kod: 055121

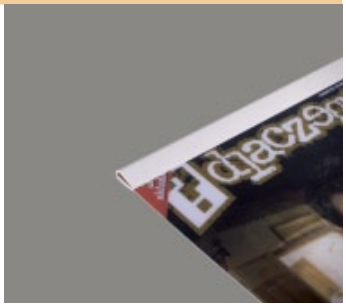

Listwa plakatowa 16

do podwieszania plakatów reklamowych
dostępne długości: od 200 do 3000 mm
kolory: biały, przezroczysty
materiał: tworzywo sztuczne

Kod: 055125

Uchwyt do listwy plakatowej wsuwanej

do podwieszania pod sufitem
kolory: biały, przezroczysty
materiał: tworzywo sztuczne

Kod: 055120

Kieszenie plakatowe PCV, PLEXI

Kieszeń plakatowa pionowa PCV

dwustronna z 2 metalowymi oczkami do podwieszenia plakatów reklamowych
format pionowy: A0, A1, A2, A3, A4, A5, A6, B0, B1, B2
możliwość wykonania nadruku
materiał: folia PCV antyreflex

Kod (format): 055310 (A0), 055311 (A1), 055312 (A2), 055313 (A3), 055314 (A4), 055315 (A5), 055316 (A6), 055320 (B0), 055321 (B1), 055322 (B2)

Kieszeń plakatowa pozioma PCV

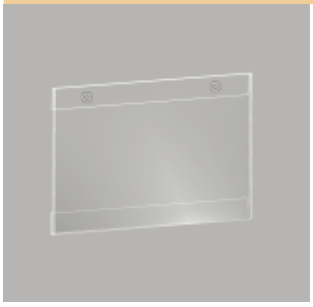

dwustronna z 2 metalowymi oczkami do podwieszenia plakatów reklamowych
format poziomy: A0, A1, A2, A3, A4, A5, A6, B0, B1, B2
możliwość wykonania nadruku
materiał: folia PCV antyreflex

Kod (format): 055410 (A0), 055411 (A1), 055412 (A2), 055413 (A3), 055414 (A4), 055415 (A5), 055416 (A6), 055420 (B0), 055421 (B1), 055422 (B2)

Kieszeń plakatowa pionowa samoprzylepna PCV

jednostronna „C" z taśmą dwustronną do przyklejenia
format pionowy: A1, A2, A3, A4, A5, A6
możliwość wykonania nadruku
materiał: folia PCV antyreflex

Kod (format): 055631 (A1), 055632 (A2), 055633 (A3), 055634 (A4), 055635 (A5), 055636 (A6)

Kieszeń plakatowa pozioma samoprzylepna PCV

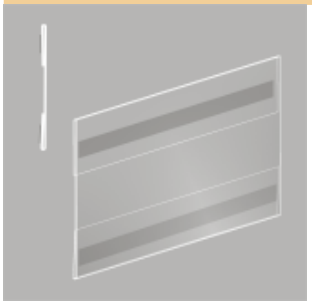

jednostronna „C" z taśmą dwustronną do przyklejenia
format poziomy: A1, A2, A3, A4, A5, A6
możliwość wykonania nadruku
materiał: folia PCV antyreflex

Kod (format): 055641 (A1), 055642 (A2), 055643 (A3), 055644 (A4), 055645 (A5), 055646 (A6)

Kieszeń wielokrotnego użytku pionowa PCV

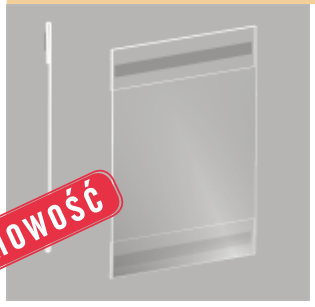

jednostronna „C", z taśmą klejącą dwustronną, możliwość przeklejania
format pionowy: A1, A2, A3, A4, A5, A6
możliwość wykonania nadruku
materiał: folia PCV antyreflex

Kod (format): 055651 (A1), 055652 (A2), 055653 (A3), 055654 (A4), 055655 (A5), 055656 (A6)

info

Ceny na zapytanie.

info

Akcesoria
do podwieszania
w dziale 6.

Folia PCV antyrefleksyjna
nie odbija światła, dzięki
czemu informacja jest
lepiej widoczna.

Możliwość wykonania
kieszeni z plexi
o zwiększonej
odporności
na stłuczenia.

Nadruki na kieszeniach
z tworzywa sztucznego
na zapytanie.

Kieszeń wielokrotnego użytku pozioma PCV

jednostronna „C", z taśmą klejącą dwustronną, możliwość przeklejania
format poziomy: A1, A2, A3, A4, A5, A6
możliwość wykonania nadruku
materiał: folia PCV antyreflex

Kod (format): 055661 (A1) 055664 (A4)
055662 (A2) 055665 (A5)
055663 (A3) 055666 (A6)

Kieszeń plakatowa pionowa magnetyczna PCV

jednostronna „C", z taśmą magnetyczną
format pionowy: A1, A2, A3, A4, A5, A6
możliwość wykonania nadruku
materiał: folia PCV antyreflex

Kod (format): 055731 (A1) 055734 (A4)
055732 (A2) 055735 (A5)
055733 (A3) 055736 (A6)

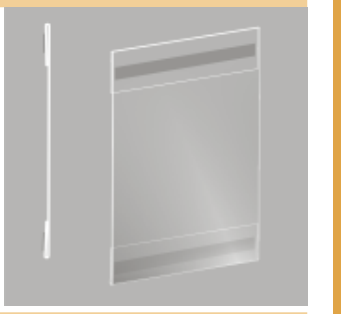

Kieszeń plakatowa pozioma magnetyczna PCV

jednostronna „C", z taśmą magnetyczną
format poziomy: A1, A2, A3, A4, A5, A6
możliwość wykonania nadruku
materiał: folia PCV antyreflex

Kod (format): 055741 (A1) 055744 (A4)
055742 (A2) 055745 (A5)
055743 (A3) 055746 (A6)

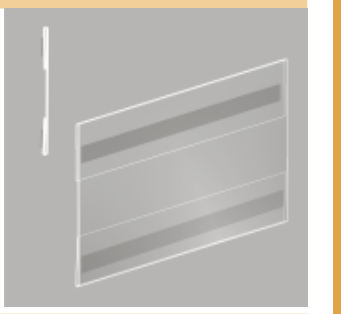

Kieszeń plakatowa pionowa PLEXI

dwustronna z 2 dziurkami do podwieszania plakatów reklamowych
format pionowy: A1, A2, A3, A4, B1, B2
możliwość wykonania nadruku
materiał: plexi 2 mm

Kod (format): 055531 (A1) 055534 (A4)
055532 (A2) 055541 (B1)
055533 (A3) 055542 (B2)

Kieszeń plakatowa pozioma PLEXI

dwustronna z 2 dziurkami do podwieszania plakatów reklamowych
format poziomy: A1, A2, A3, A4, B1, B2
możliwość wykonania nadruku
materiał: plexi 2 mm

Kod (format): 055551 (A1) 055554 (A4)
055552 (A2) 055561 (B1)
055553 (A3) 055562 (B2)

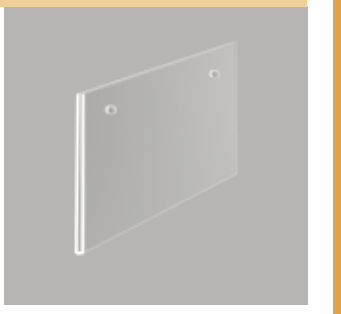

Szyny plakatowe

Szyna plakatowa okrągła

profil o przekroju 25 mm
dostępne długości: 1000, 2000 mm
materiał: aluminium

Kod: 055800

Szyna plakatowa kwadratowa

wymiar: 20 x 20 mm
dostępne długości: 1000, 2000 mm
materiał: aluminium

Kod: 055801

Listwa z otworami do szyny plakatowej

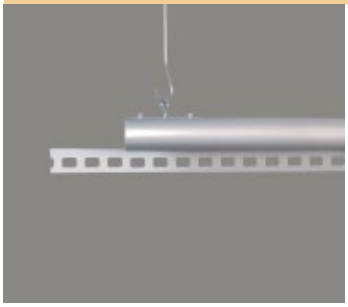

do podwieszania ramek plakatowych
dostępne długości: 1000, 2000, 3000 mm
materiał: tworzywo sztuczne

Kod: 055802

Łącznik do profilu aluminiowego

komplet zawiera 1 x uchwyt z oczkiem oraz 2 x śruba z gwintem
materiał: stal

Kod: 055803

Uchwyt z oczkiem plastikowym

do podwieszenia profilu aluminiowego
materiał: tworzywo sztuczne

Kod: 055808

info

Ceny na zapytanie.

info

Szyny plakatowe są idealnym rozwiązaniem do oznaczenia miejsc paletowych oraz działu warzywa/owoce.

Ramki z akcesoriami znajdziesz w dziale 4.

Możliwość łączenia szyn w ciągi za pomocą odpowiednich akcesoriów.

Skontaktuj się z nami, pomożemy Ci skompletować cały system.

Uchwyt z oczkiem metalowym

do podwieszenia profilu aluminiowego
materiał: stal

Kod: 055809

Zatyczka do profilu kwadratowego

wymiar 20 x 20 mm
materiał: tworzywo sztuczne

Kod: 055813

Zatyczka do profilu okrągłego

o przekroju okrągłym 19 mm
materiał: tworzywo sztuczne

Kod: 055814

Mazaki i zestawy plakatowe

Pisak „Edding 500”

marker niezmywalny ze ściętą końcówką, o słabym zapachu,
możliwość napełniania
szerokość pisma: 2–7 mm
kolory: czarny, czerwony, niebieski, zielony, żółty

Kod: 055900

Pisak „Edding 550”

marker niezmywalny z okrągłą końcówką, o słabym zapachu,
możliwość napełniania
szerokość pisma: 3–4 mm
kolory: czarny, czerwony, niebieski, zielony, żółty

Kod: 055901

Pisak „Edding 800”

marker niezmywalny ze ściętą końcówką, o słabym zapachu,
możliwość napełniania
szerokość pisma: 4–12 mm
kolory: czarny, czerwony, niebieski, zielony, żółty

Kod: 055902

Pisak „Edding 850”

PRODUKT BEST SELLER najchętniej kupowany

marker niezmywalny ze ściętą końcówką, o słabym zapachu,
możliwość napełniania
szerokość pisma: 5–16 mm
kolory: czarny, czerwony, niebieski, zielony, żółty

Kod: 055903

Pisak „Edding 250”

marker niezmywalny z okrągłą końcówką, o słabym zapachu,
możliwość napełniania
szerokość pisma: 1,5–3 mm
kolory: czarny, czerwony, niebieski, zielony, żółty

Kod: 055905

info

Pisakami Edding możesz pisać na każdej powierzchni.

Różne szerokości pisma.

Możliwość ponownego napełniania pisaków.

Mazaki i zestawy plakatowe

info

Ceny na zapytanie.

Pisak „Edding 300”

marker niezmywalny z okrągłą końcówką, o słabym zapachu, możliwość napełniania
szerokość pisma: 1,5–3 mm
kolory: czarny, czerwony, niebieski, zielony, żółty

Kod: 055906

Pisak „Edding 3000”

marker niezmywalny z okrągłą końcówką, o słabym zapachu, możliwość napełniania
szerokość pisma: 1,5–3 mm
kolory: czarny, czerwony, niebieski, zielony, żółty

Kod: 055907

Pisak „Edding 3300”

marker niezmywalny ze ściętą końcówką, o słabym zapachu, możliwość napełniania
szerokość pisma: 1–5 mm
kolory: czarny, czerwony, niebieski, zielony, żółty

Kod: 055908

Pisak „Edding 360”

marker do tablic suchościeralnych z okrągłą końcówką, o słabym zapachu, możliwość napełniania, bez zatyczki
nie wysycha przez kilka dni
szerokość pisma: 1,5–3 mm
kolory: czarny, czerwony, niebieski, zielony, żółty

Kod: 055909

Pisak „Edding 361”

marker do tablic suchościeralnych z okrągłą końcówką, o słabym zapachu, możliwość napełniania
szerokość pisma: 1 mm
kolory: czarny, czerwony, niebieski, zielony, żółty

Kod: 055910

Mazaki i zestawy plakatowe

Pisak „Edding 363”

marker niezmywalny ze ściętą końcówką, o słabym zapachu, możliwość napełniania, bez zatyczki nie wysycha przez kilka dni
szerokość pisma: 1–5 mm
kolory: czarny, czerwony, niebieski, zielony, żółty

Kod: 055911

Pisak „Edding 365”

marker niezmywalny ze ściętą końcówką, o słabym zapachu, możliwość napełniania, bez zatyczki nie wysycha przez kilka dni
szerokość pisma: 2–7 mm
kolory: czarny, czerwony, niebieski, zielony, żółty

Kod: 055912

Pisak „Edding 140 S”

marker niezmywalny ohp z okrągłą końcówką, wodoodporny, usuwany za pomocą alkoholu
szerokość pisma: ~0,3 mm
kolory: czarny, czerwony, niebieski, zielony, żółty

Kod: 055913

Pisak „Edding 143 B”

marker niezmywalny ohp z okrągłą końcówką, wodoodporny, usuwany za pomocą alkoholu
szerokość pisma: 1–3 mm
kolory: czarny, czerwony, niebieski, zielony, żółty

Kod: 055914

Pisak „Edding 4090”

marker do tablic kredowych na bazie płynnej kredy ze ściętą końcówką, o neutralnym zapachu, ścieralny na mokro
szerokość pisma: 4–15 mm
kolory: czarny, czerwony, niebieski, zielony, żółty

Kod: 055920

PRODUKT BEST SELLER najchętniej kupowany

info

Ceny na zapytanie.

info

Pisakami Edding możesz pisać na każdej powierzchni.

Różne szerokości pisma.

Zapasowe filce do zestawów plakatowych na zapytanie.

Pisak „Edding 4095”

marker do tablic kredowych na bazie płynnej kredy z okrągłą końcówką, o neutralnym zapachu, ścieralny na mokro
szerokość pisma: 2–3 mm
kolory: czarny, czerwony, niebieski, zielony, żółty

Kod: 055921

Pisak „Edding 8400”

marker niezmywalny do płyt cd/dvd z miękką okrągłą końcówką, odporny na ścieranie
szerokość pisma: 0,5–1 mm
kolory: czarny, czerwony, niebieski, zielony, żółty

Kod: 055922

Tusz do ponownego napełniania markerów

tusz do pisaków edding 500, 550, 800, 850, również do bezpośredniego użycia
pojemność: 30 ml
kolory: czarny, czerwony, niebieski, zielony, żółty

Kod: 055931

Pojemnik z mazakami filcowymi

pojemność: 1 litr, cztery mazaki o szerokości: 10, 21, 37 i 53 mm
kolory: czarny, czerwony

Kod: 055940

Tusz alkoholowy

pojemność: 1 litr
kolory: czarny, czerwony, granatowy

Kod: 055942

Różnego rodzaju rozwiązania z zakresu mocowań pozwolą Państwu w łatwy sposób zawiesić materiały reklamowe.

- Haczyki plakatowe
- Łańcuchy plakatowe
- Magnesy
- Uchwyty samoprzylepne

Different types of solutions in hanging accessories allow you to easily install any advertising material.

- Poster hooks
- Poster chains
- Magnets
- Adhesive hooks

Warto wiedzieć

Zasada Pareto – ogólna zasada obowiązująca w biznesie: 20% klientów zapewnia 80% zysków. Zaledwie 6% towarów znajdujących się w ofercie standardowego sklepu generuje aż 48% wartości sprzedaży, a aż 71% produktów dostarcza tylko 17% obrotów.

Plakatschienen – Zubehör
Poster Accessories

Akcesoria do podwieszania plakatów

Haczyki plakatowe

Haczyk plakatowy C

wąski, mały
grubość drutu: 2 mm
długość: 38 mm
materiał: stal nierdzewna

Kod: 066100

Haczyk plakatowy C

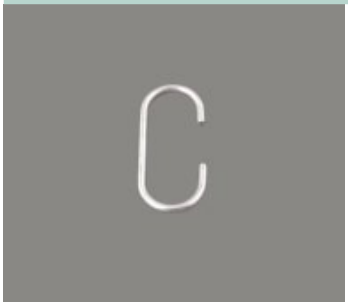

szeroki, mały
grubość drutu: 2 mm
długość: 40 mm
materiał: stal nierdzewna

Kod: 066101

Haczyk plakatowy C

szeroki, duży
grubość drutu: 2 mm
długość: 60 mm
materiał: stal nierdzewna

Kod: 066102

Haczyk plakatowy S

wąski mały
grubość drutu: 2 mm
długość: 30 mm
materiał: stal nierdzewna

Kod: 066103

Haczyk plakatowy S

wąski, mały
grubość drutu: 2 mm
długość: 39 mm
materiał: stal nierdzewna

Kod: 066104

info

Ceny na zapytanie.

Listwy i szyny plakatowe znajdziesz w dziale 5.

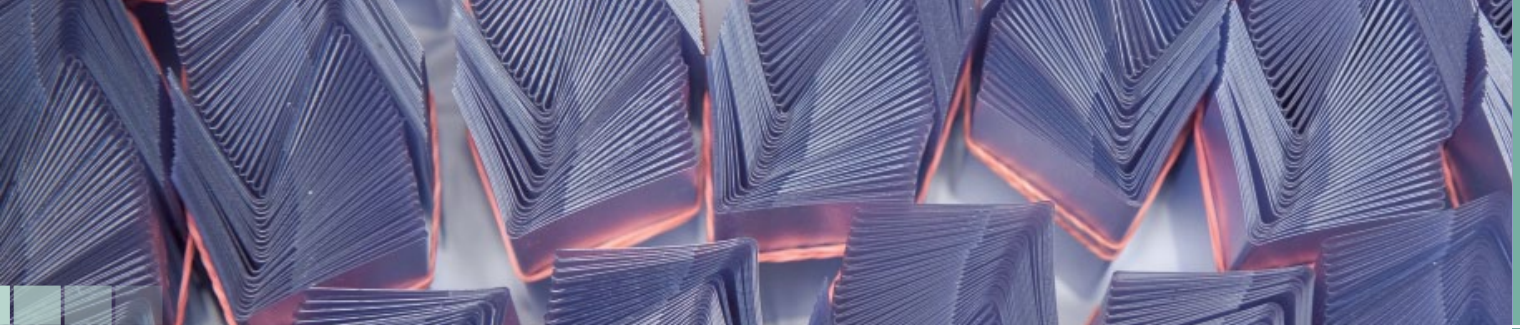

Haczyki plakatowe

Hak plakatowy podwójny

do podwieszania plakatów reklamowych
grubość drutu: 2 mm
długości: 200, 500, 1000,1500, 2000 mm
materiał: stal nierdzewna

Kod **(długość):** 066110 **(200 mm)** 066111 **(500 mm)** 066112 **(1000 mm)** 066113 **(1500 mm)** 066114 **(2000 mm)**

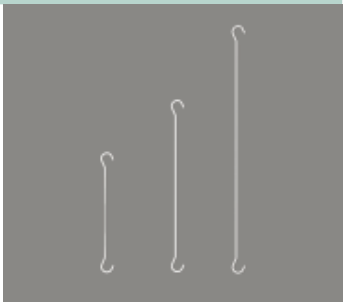

Hak sprężynowy rozciągliwy

do podwieszania plakatów reklamowych
rozciągany do długości: 1000, 1200, 1400 mm
materiał: stal nierdzewna

Kod: 066140

Haczyk sufitowy Z

do zawieszania plakatów, do sufitów podwieszanych
grubość drutu: 2 mm
długość: 20 mm
materiał: stal nierdzewna

Kod: 066106

Owalny pierścień oczkowy

do podwieszania plakatów i kieszeni plakatowych
wymiary: 10 x 20 i 25 x 50 mm
kolor: biały
materiał: tworzywo sztuczne

Kod: 066151

Okrągły pierścień oczkowy

do podwieszania plakatów i kieszeni plakatowych
średnica pierścienia: 20 mm
kolor: biały
materiał: tworzywo sztuczne

Kod: 066152

Łańcuchy plakatowe

Łańcuszek do zawieszania plakatów

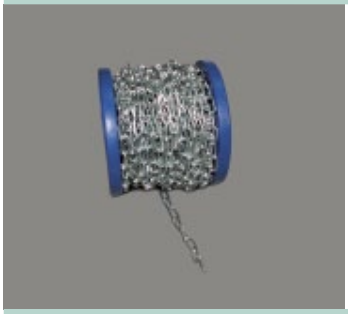

oraz profili aluminiowych
średnica drutu: 1,4 mm
długość w rolce: 30, 150, 200 m
materiał: stal nierdzewna

Kod: 066120

Łańcuszek do zawieszania plakatów

oraz profili aluminiowych
średnica drutu: 2 mm
długość w rolce: 150, 200 m
materiał: stal nierdzewna

Kod: 066121

Żyłka

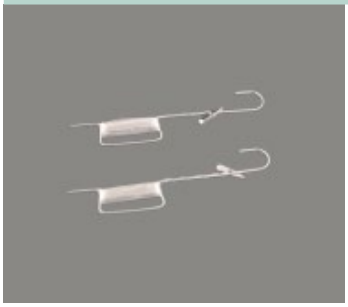

do podwieszania informacji
materiał: tworzywo sztuczne

Kod: 066123

Linka stalowa

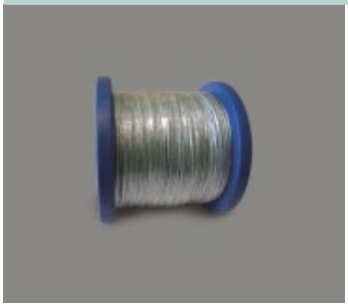

do podwieszania informacji
średnica: 1 mm
długość w rolce: 200, 500 m
materiał: stal nierdzewna

Kod: 066124

Zaciski do linki stalowej

do zaciśnięcia pętli na lince stalowej
materiał: stal nierdzewna

Kod: 066125

info

Ceny na zapytanie.

Listwy i szyny plakatowe znajdziesz w dziale 5.

Uchwyty samoprzylepne

Uchwyt samoprzylepny kwadratowy z oczkiem

do podwieszania plakatów i kieszeni plakatowych
wymiary: 30 x 30 mm
kolor: biały
materiał: tworzywo sztuczne

Kod: 066160

Uchwyt samoprzylepny prostokątny z oczkiem

do podwieszania plakatów i kieszeni plakatowych
wymiary: 30 x 40 mm
kolor: biały
materiał: tworzywo sztuczne

Kod: 066161

Uchwyt samoprzylepny okrągły z oczkiem

do podwieszania plakatów i kieszeni plakatowych
średnica: 20 mm
kolor: biały
materiał: tworzywo sztuczne

Kod: 066162

Uchwyt samoprzylepny kwadratowy z oczkiem obrotowym

do podwieszania plakatów i kieszeni plakatowych
wymiar: 30 x 30 mm
kolor: biały
materiał: tworzywo sztuczne

Kod: 066163

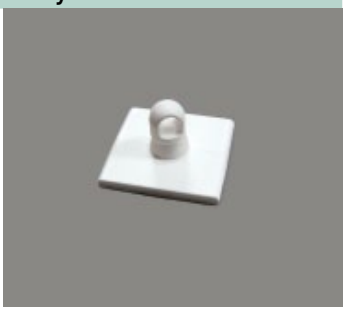

Uchwyt samoprzylepny kwadratowy z haczykiem

do podwieszania plakatów i kieszeni plakatowych
wymiar: 25 x 25 mm
kolor: biały
materiał: tworzywo sztuczne

Kod: 066164

KRJ

Proste i estetyczne wyroby z plexi i folii PCV zaprezentują w skuteczny sposób informację i produkt. Nadadzą również wnętrzu sklepowemu ładny wygląd.

- Pojedyncze stojaczki na ulotki
- Stojaczki prospektowe
- Prezentery pod produkty
- Inne wyroby

Simple and aesthetic acrylic and PVC fabrications will present in an effective manner any product or information. It will give also the interior of shop a nice appearance.

- Single card holders
- Leaflet dispensers
- Display stands
- Other products

Warto wiedzieć

Visual Merchandising jest pomysłem na prezentację produktu w miejscu jego sprzedaży. Sposób prezentacji oznacza wszystko to, co sprawia, że produkt staje się zauważony, dostrzeżony, odkryty, a w konsekwencji pożądany przez klienta. Odbywa się to za pomocą spektakularnych, niemal teatralnych aranżacji witryn sklepowych, gdzie produkt obsadzany jest w roli głównego bohatera.

Prospektständer / Menuständer aus PVC und Acrylglas
Card Holders / PVC And Acrylic Products

Stojaczki na ulotki / Produkty z folii PCV i Plexi

07

Pojedyncze stojaczki na ulotki

Stojaczek informacyjny „L" pionowy

PRODUKT BEST SELLER najchętniej kupowany

na pojedynczą informację
format: A3, A4, A5, A6, A7, 1/3 A4 pionowy
inne formaty na zapytanie
materiał: plexi 2 mm

Kod (format): 077003 (A3) 077006 (A6)
077004 (A4) 077007 (A7)
077005 (A5) 077008 (1/3 A4)

info

Ceny na zapytanie.

Stojaczek informacyjny „L" poziomy

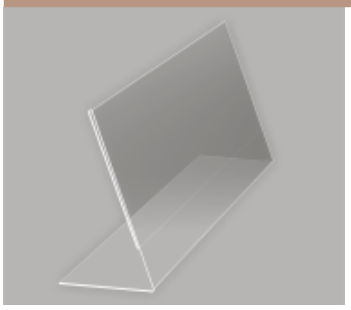

na pojedynczą informację
format: A3, A4, A5, A6, A7, 1/3 A4 poziomy
inne formaty na zapytanie
materiał: plexi 2 mm

Kod (format): 077023 (A3) 077026 (A6)
077024 (A4) 077027 (A7)
077025 (A5) 077028 (1/3 A4)

Stojaczek „L" z zaciskiem

na pojedynczą informację
format: A4, A5, pionowy
inne formaty na zapytanie
materiał: plexi 2 mm

Kod (format): 077010 (A4)
077011 (A5)

Stojaczek „L" z mechanizmem pierścieniowym

przeglądarka informacyjna
format: A4, A5 pionowy / poziomy
inne formaty na zapytanie
materiał: plexi 2 mm
różne wymiary

Kod (format): 077015 (A4)
077016 (A5)

Stojaczek „L" z kieszonką pionowy

na pojedynczą informację oraz na ulotki
format: A4, A5 pionowy
inne formaty na zapytanie
materiał: plexi 2 mm

Kod (format): 077030 (A4)
077031 (A5)

Pojedyncze stojaczki na ulotki

info

Nadruki
na stojaczkach
na zapytanie.

Możliwość wykonania
stojaczków z plexi
o zwiększonej odporności
na stłuczenia.

Inne kształty i formaty
na zapytanie.

Stojaczek „L" z kieszonką poziomy

na pojedynczą informację oraz na ulotki
format: A4, A5 poziomy
inne formaty na zapytanie
materiał: plexi 2 mm

Kod (format): 077032 (A4)
077033 (A5)

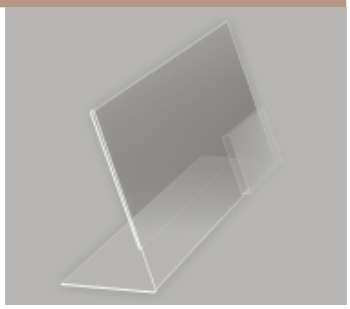

Stojaczek „L" z mocowaniem do półki pionowy

na pojedynczą informację
format: A4, A5 pionowy
inne formaty na zapytanie
materiał: plexi 2 mm

Kod (format): 077034 (A4)
077035 (A5)

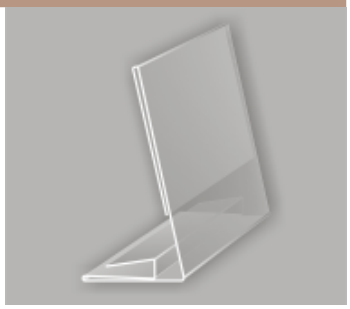

Stojaczek „L" z mocowaniem do półki poziomy

na pojedynczą informację
format: A4, A5 poziomy
inne formaty na zapytanie
materiał: plexi 2 mm

Kod (format): 077036 (A4)
077037 (A5)

Stojaczek PCV „L" pionowy

na pojedynczą informację
możliwość wykonania nadruku np. logo
format: A6, A7 pionowy
inne formaty na zapytanie
materiał: folia PCV antyreflex

Kod (format): 078106 (A6)
078107 (A7)

Stojaczek PCV „L" poziomy

na pojedynczą informację
możliwość wykonania nadruku np. logo
format: A6, A7 poziomy
inne formaty na zapytanie
materiał: folia PCV antyreflex

Kod (format): 078108 (A6)
078109 (A7)

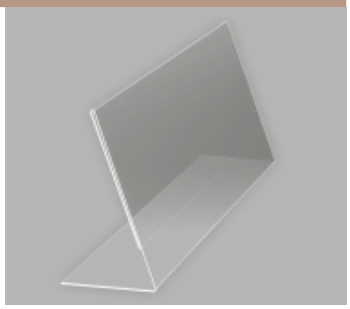

Pojedyncze stojaczki na ulotki

Stojaczek Menu pionowy

na pojedynczą informację
format: A4, A5 pionowy
inne formaty na zapytanie
materiał: plexi 2 mm

Kod (format): 077084 (A4)
077085 (A5)

Stojaczek Menu poziomy

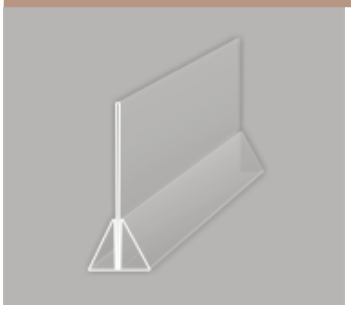

na pojedynczą informację
format: A4, A5 poziomy
inne formaty na zapytanie
materiał: plexi 2 mm

Kod (format): 077086 (A4)
077087 (A5)

Stojaczek „A" pionowy

dwustronny
format: A4, A5, A6 pionowy
inne formaty na zapytanie
materiał: plexi 2 mm

Kod (format): 077094 (A4)
077095 (A5)
077096 (A6)

Stojaczek „A" poziomy

dwustronny
format: A4, A5, A6 poziomy
inne formaty na zapytanie
materiał: plexi 2 mm

Kod (format): 077080 (A4)
077081 (A5)
077082 (A6)

Stojaczek trójstronny

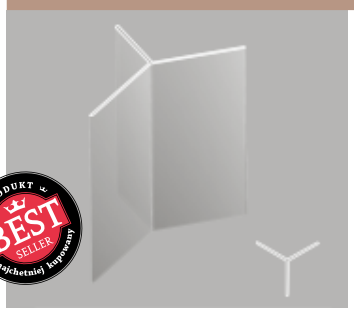

trójstronny
format: A4, A5 pionowy
inne formaty na zapytanie
materiał: plexi 2 mm

Kod (format): 077098 (A4)
077099 (A5)

info

Ceny na zapytanie.

Pojedyncze stojaczki na ulotki

info

Nadruki
na stojaczkach
na zapytanie.

Antyrefleksyjna folia
PCV nie odbija światła.

Antyrefleksyjna folia
PCV ma zwiększoną
odporność
na zarysowania.

Możliwość wykonania
stojaczków z plexi
o zwiększonej
odporności
na stłuczenia.

Inne kształty
stojaczków
na zapytanie.

Stojaczek PCV „T" pionowy

na pojedynczą informację
możliwość wykonania nadruku np. logo
format: A6, A7 pionowy
inne formaty na zapytanie
materiał: folia PCV antyreflex

Kod (format): 078116 (A6)
078117 (A7)

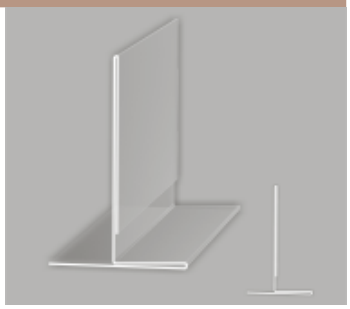

Stojaczek PCV „A" pionowy

na pojedynczą informację
możliwość wykonania nadruku np. logo
format: A6, A7 pionowy
inne formaty na zapytanie
materiał: folia PCV antyreflex

Kod (format): 078126 (A6)
078127 (A7)

Stojaczek PCV „A" poziomy

na pojedynczą informację
możliwość wykonania nadruku np. logo
format: A6, A7 poziomy
inne formaty na zapytanie
materiał: folia PCV antyreflex

Kod (format): 078128 (A6)
078129 (A7)

Stojaczek PCV „R" pionowy

na pojedynczą informację
możliwość wykonania nadruku np. logo
format: A6, A7 pionowy
inne formaty na zapytanie
materiał: folia PCV antyreflex

Kod (format): 078136 (A6)
078137 (A7)

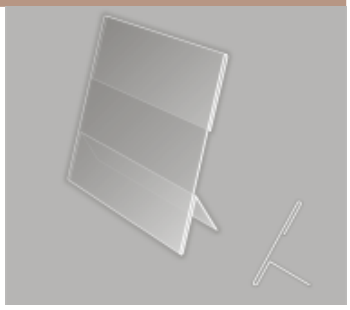

Stojaczek PCV „R" poziomy

na pojedynczą informację
możliwość wykonania nadruku np. logo
format: A6, A7 poziomy
inne formaty na zapytanie
materiał: folia PCV antyreflex

Kod (format): 078138 (A6)
078139 (A7)

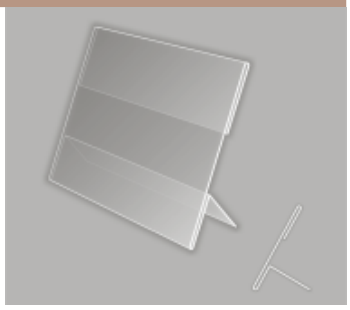

Pojedyncze stojaczki na ulotki / Stojaczki prospektowe

Stojaczek trójstronny PCV

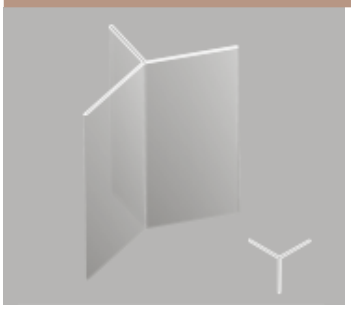

na pojedynczą informację
możliwość wykonania nadruku np. logo
format: A6, A7 pionowy
inne formaty na zapytanie
materiał: folia PCV antyreflex

Kod (format): 078145 (A6)
078146 (A7)

info

Ceny na zapytanie.

Stojaczek prospektowy Stand pionowy

na ulotki
możliwość wykonania nadruku np. logo
format: A4, A5 pionowy
kolor: przezroczysty
materiał: plexi 3 mm

Kod (format): 077204 (A4)
077205 (A5)

Stojaczek prospektowy Stand poziomy

na ulotki
możliwość wykonania nadruku np. logo
format: A4, A5 poziomy
kolor: przezroczysty
materiał: plexi 3 mm

Kod (format): 077206 (A4)
077207 (A5)

Stojaczek prospektowy Tau

na ulotki
możliwość wykonania nadruku np. logo
format: A4, A5 pionowy
kolor: przezroczysty
materiał: plexi 2 mm

Kod (format): 077214 (A4)
077215 (A5)

Stojaczek prospektowy Lambda

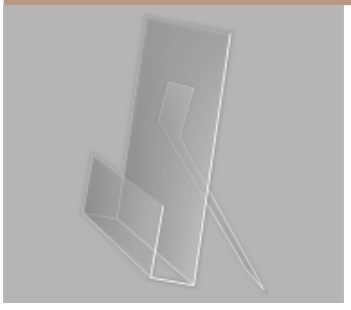

na ulotki
możliwość wykonania nadruku np. logo
format: A4, A5 pionowy
kolor: przezroczysty
materiał: plexi 2 mm

Kod (format): 077224 (A4)
077225 (A5)

Stojaczki prospektowe / Prezentery pod produkty

info

Nadruki
na stojaczkach
na zapytanie.

Możliwość wykonania
stojaczków z plexi
o zwiększonej odporności
na stłuczenia.

Inne kształty i formaty
na zapytanie.

Stojaczek prospektowy Gamma

na ulotki
możliwość wykonania nadruku np. logo
format: A4, A5 pionowy
kolor: przezroczysty
materiał: plexi 2 mm

Kod (format): 077234 (A4)
077235 (A5)

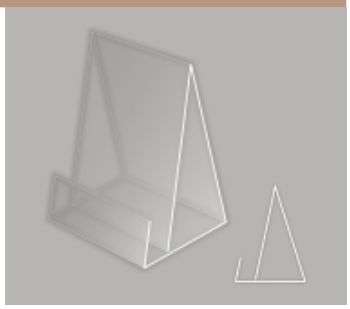

Stojaczek prospektowy wiszący Beta

na ulotki
możliwość wykonania nadruku np. logo
format: A4, A5 pionowy
kolor: przezroczysty
materiał: plexi 2 mm

Kod (format): 077264 (A4)
077265 (A5)

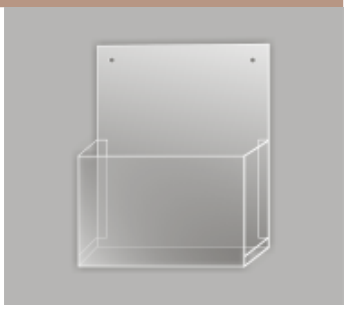

Stojak prospektowy WTR

na ulotki i broszury
format: A4, A5, 1/3 A4 pionowy/poziomy
kolor: przezroczysty
materiał: tworzywo sztuczne

Kod (format): 077303 (1/3 A4)
077304 (A4)
077305 (A5)

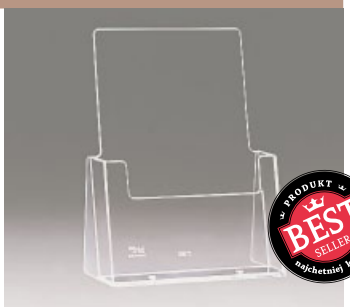

Prezenter produktowy Mega

pod telefony, mp3, z miejscem na opis produktu formatu A7
kolor: przezroczysty
materiał: plexi 2 mm

Kod: 077401

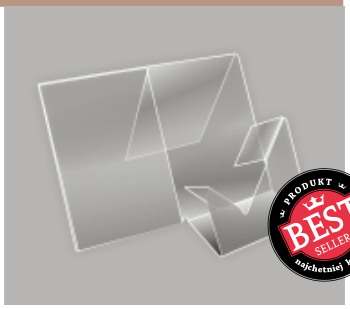

Prezenter produktowy uniwersal 1

pod telefony, mp3, z miejscem na opis produktu format 65 x 30 mm
wysokość: 120 mm
kolor: przezroczysty
materiał: plexi 2 mm

Kod: 077405

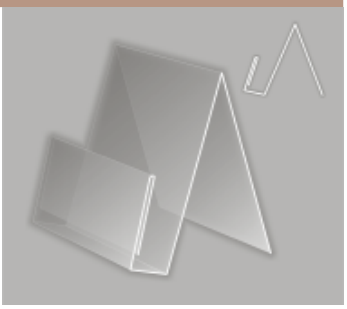

Prezentery pod produkty

Prezenter produktowy uniwersal 2

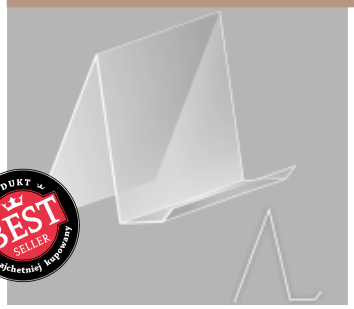

pod telefony, MP3, książki
wysokość: 120 mm
kolor: przezroczysty
materiał: plexi 2 mm

Kod: 077406

info

Ceny na zapytanie.

Prezenter produktowy uniwersal 3

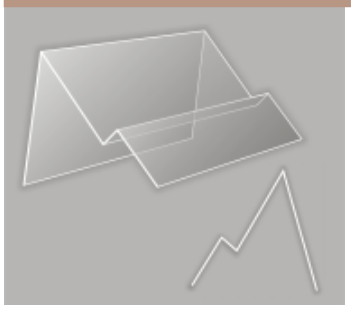

pod telefony, MP3, książki
wysokość: 120 mm
kolor: przezroczysty
materiał: plexi 2 mm

Kod: 077407

Urna

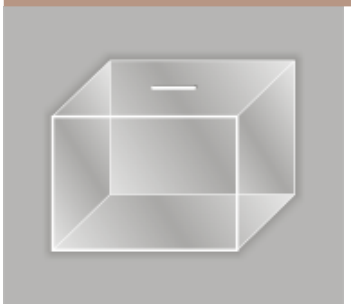

na górnej ściance szczelina oraz drzwiczki na zawiasach
(opcja zamek)
wymiary podstawy: 200 x 200 x 200 mm
inne wymiary na zapytanie
kolor: przezroczysty
materiał: plexi 2 mm

Kod: 077410

Stołeczek prezentacyjny

do ekspozycji produktu
wymiary: 100 x 100 x 100 mm, 150 x 150 x 150 mm, 200 x 200 x 200 mm
kolor: przezroczysty
materiał: plexi 2 mm

Kod (wymiary): 077421 (100 mm)
077422 (150 mm)
077423 (200 mm)

Prezenter schodkowy dwupoziomowy

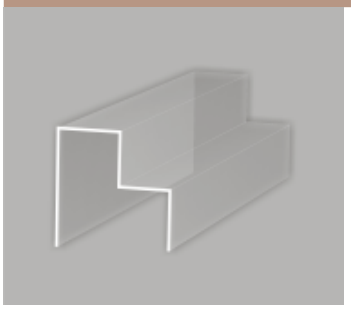

do ekspozycji produktów
wymiary: 105 x 105 (wys x szer), 155 x 250 mm
głębokość schodka 50 mm
materiał: plexi 2 mm

Kod (wymiary): 077431 (105 x 105 mm)
077432 (155 x 250 mm)

Prezentery pod produkty

info

Nadruki na prezenterach na zapytanie.

Możliwość wykonania prezenterów z plexi o zwiększonej odporności na stłuczenia.

Inne kształty prezenterów na zapytanie.

W dziale 5 znajdziesz kieszenie i profile plakatowe.

Prezenter schodkowy trójpoziomowy mały

do ekspozycji produktów
wymiary: 155 x 105 (wys x szer), głębokość schodka 50 mm
kolor: przezroczysty
materiał: plexi 2 mm

Kod: 077435

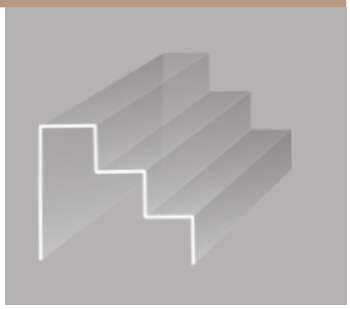

Prezenter schodkowy trójpoziomowy duży

do ekspozycji produktów
wymiary: 305 x 250 (wys x szer), głębokość schodka 100 mm
kolor: przezroczysty
materiał: plexi 2 mm

Kod: 077436

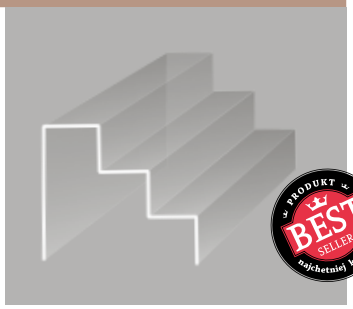

Prezenter pod obuwie

do ekspozycji obuwia w witrynach sklepowych
format: 35 x 200 x 95 mm
kolor: przezroczysty
materiał: plexi 2 mm

Kod: 077441

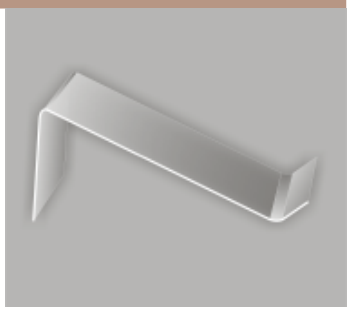

Prezenter pod obuwie

do ekspozycji obuwia w witrynach sklepowych
format: 500 x 200 x 300 mm
kolor: przezroczysty
materiał: plexi 2 mm

Kod: 077443

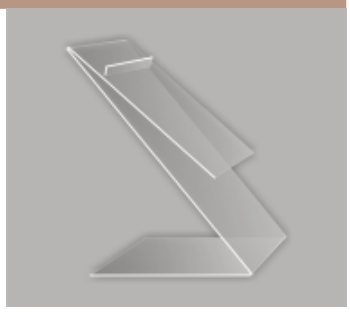

Prezenter pod obuwie

do ekspozycji obuwia w witrynach sklepowych
format: 300 x 200 x 200 mm
kolor: przezroczysty
materiał: plexi 2 mm

Kod: 077445

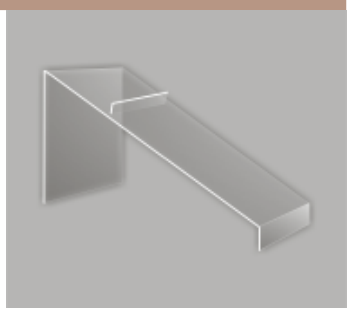

Inne wyroby

Stojak witrynowy „Z”

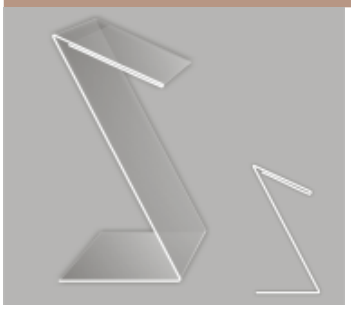

do prezentacji informacji witrynowych
format informacji: A4, A5
kolor: przezroczysty
materiał: plexi 2 mm
różne wysokości

Kod (format): 077461 (A4)
077462 (A5)

Stojak witrynowy „C”

do prezentacji informacji witrynowych
format informacji: A4, A5
kolor: przezroczysty
materiał: plexi 2 mm
różne wysokości

Kod (format): 077465 (A4)
077466 (A5)

Prezenter na długopis

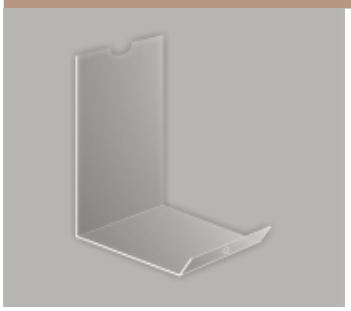

do ekspozycji długopisów
format: 110 x 80 x 60 mm (wys x gł x szer)
kolor: przezroczysty
materiał: plexi 2 mm

Kod: 077501

Pojemnik na koperty

do postawienia na biurko
format: 110 x 50 x 160 mm (wys x głęb x szer)
kolor: przezroczysty
materiał: plexi 2 mm

Kod: 077521

Pojemnik na karteczki

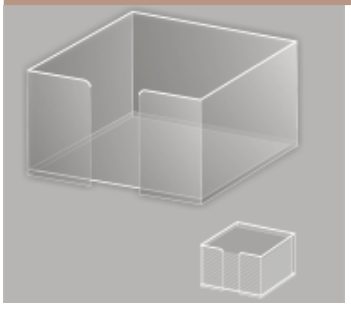

do postawienia na biurko
format karteczki: 80 x 80 mm
kolor: przezroczysty
materiał: plexi 2 mm

Kod: 077523

info

Ceny na zapytanie.

Łatwe w montażu haki do ścian perforowanych są tanim i praktycznym rozwiązaniem segregacji produktów.

- Haki pojedyncze
- Haki podwójne
- Akcesoria do haków do ścian perforowanych

Easy to install hooks for pegboard are cheap and practical solution of segregation.

- Single hooks
- Double loop hooks
- Accessories for pegboard hooks

Warto wiedzieć

Gorące punkty – to miejsca w sklepie charakteryzujące się dobrą ekspozycją i położeniem. W punktach tych przewija się duża liczba klientów. Zaliczmy do nich m.in. szczyty / końcówki regałów, wyspy promocyjne, miejsca promocyjne.

Lochwandhaken
Pegboard hooks

Haki do ścian perforowanych

Haki pojedyncze

Hak pojedynczy standard

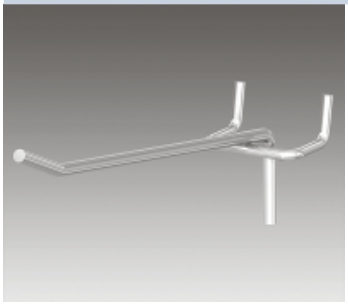

z mostkiem do ścian perforowanych
rozstaw perforacji: 25 i 30 mm
długość: 100 mm
grubość drutu: 4 mm
materiał: stal ocynkowana

Kod: 088110

Hak pojedynczy standard

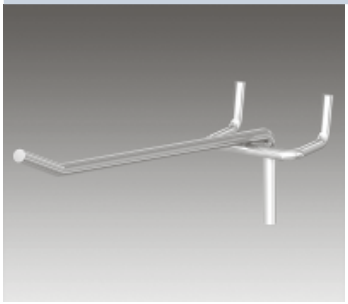

z mostkiem do ścian perforowanych
rozstaw perforacji: 25 i 30 mm
długość: 200 mm
grubość drutu: 4 mm
materiał: stal ocynkowana

Kod: 088120

Hak pojedynczy standard

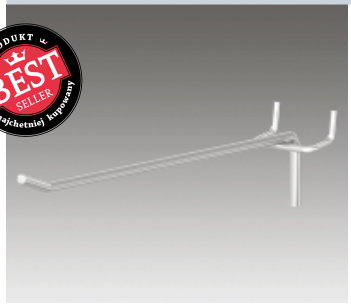

z mostkiem do ścian perforowanych
rozstaw perforacji: 25 i 30 mm
długość: 300 mm
grubość drutu: 4,8 mm
materiał: stal ocynkowana

Kod: 088130

Hak pojedynczy standard

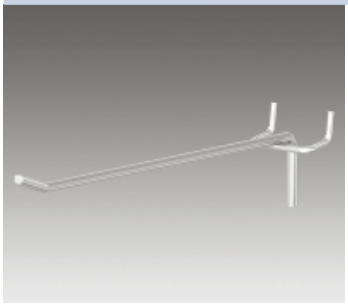

z mostkiem do ścian perforowanych
rozstaw perforacji: 25 i 30 mm
długość: 400 mm
grubość drutu: 6 mm
materiał: stal ocynkowana

Kod: 088140

Hak pojedynczy z wysięgnikiem cenowym

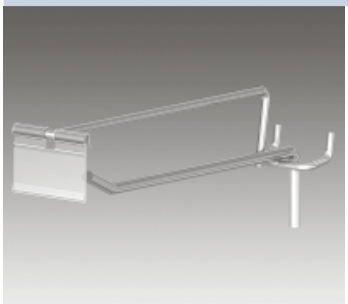

z mostkiem do ścian perforowanych
rozstaw perforacji: 25 i 30 mm
długość: 200 mm
grubość drutu: 6 mm
materiał: stal ocynkowana

Kod: 088220

info

Ceny na zapytanie.

Haki pojedyncze

info

Inne długości
na zapytanie.

Inne rodzaje haków
na zapytanie.

Listwy do oznaczenia
cen produktów
na hakach na stronie
94–95.

Hak pojedynczy z wysięgnikiem cenowym

z mostkiem do ścian perforowanych
rozstaw perforacji: 25 i 30 mm
długość: 300 mm
grubość drutu: 6 mm
materiał: stal ocynkowana

Kod: 088230

Hak pojedynczy z wysięgnikiem cenowym

z mostkiem do ścian perforowanych
rozstaw perforacji: 25 i 30 mm
długość: 400 mm
grubość drutu: 6 mm
materiał: stal ocynkowana

Kod: 088240

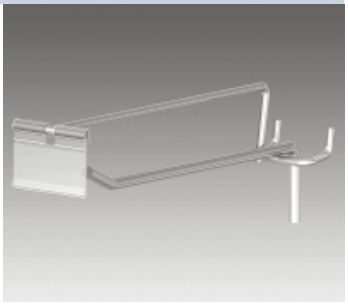

Hak pojedynczy z zapinką

do wpięcia do ścian perforowanych
rozstaw perforacji: 25 i 30 mm
długość: 200 mm
grubość drutu: 4,8 mm
materiał: stal ocynkowana

Kod: 088320

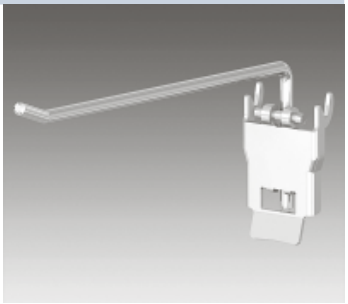

Hak pojedynczy z zapinką

do wpięcia do ścian perforowanych
rozstaw perforacji: 25 i 30 mm
długość: 400 mm
grubość drutu: 4,8 mm
materiał: stal ocynkowana

Kod: 088325

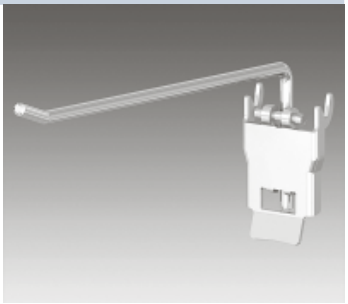

Hak pojedynczy z zapinką

do wpięcia do ścian perforowanych
rozstaw perforacji: 25 i 30 mm
długość: 300 mm
grubość drutu: 4,8 mm
materiał: stal ocynkowana

Kod: 088330

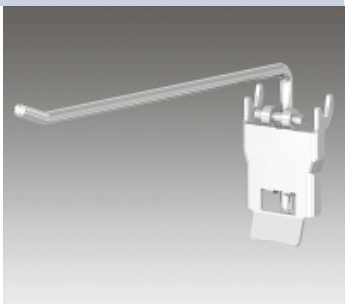

Haki pojedyncze / Haki podwójne

Hak pojedynczy z wysięgnikiem cenowym

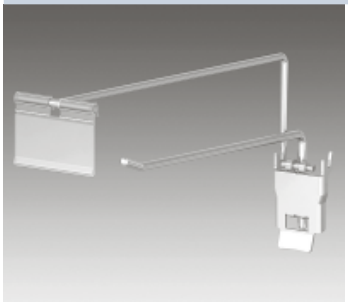

z zapinką, do wpięcia do ścian perforowanych
rozstaw perforacji: 25 i 30 mm
długość: 200 mm
grubość drutu: 4,8 mm
materiał: stal ocynkowana

Kod: 088420

Hak pojedynczy z wysięgnikiem cenowym

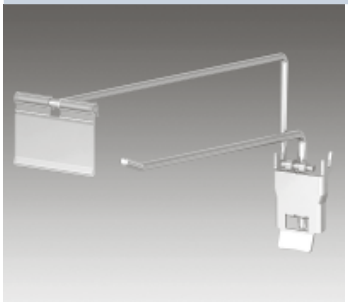

z zapinką, do wpięcia do ścian perforowanych
rozstaw perforacji: 25 i 30 mm
długość: 300 mm
grubość drutu: 4,8 mm
materiał: stal ocynkowana

Kod: 088430

Hak pojedynczy z wysięgnikiem cenowym

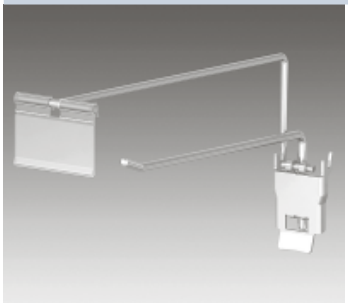

z zapinką, do wpięcia do ścian perforowanych
rozstaw perforacji: 25 i 30 mm
długość: 400 mm
grubość drutu: 4,8 mm
materiał: stal ocynkowana

Kod: 088440

Hak podwójny prosty

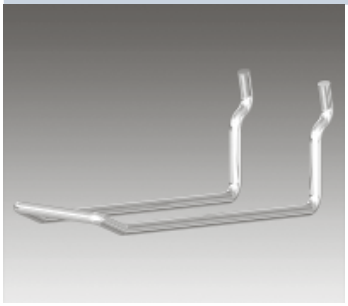

do ścian perforowanych bez mostka
rozstaw perforacji: 15–25 mm
długość: 50 mm
grubość drutu: 3 mm
materiał: stal ocynkowana

Kod: 088512

Hak podwójny prosty

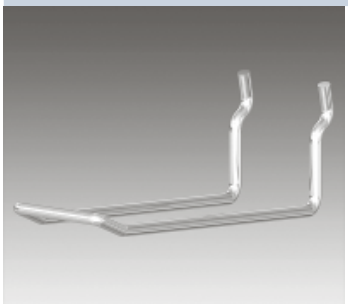

do ścian perforowanych bez mostka
rozstaw perforacji: 15–25 mm
długość: 100 mm
grubość drutu: 3,4 mm
materiał: stal ocynkowana

Kod: 088516

info

Ceny na zapytanie.

info

Inne długości na zapytanie.

Inne rodzaje haków na zapytanie.

Listwy do oznaczenia cen produktów na hakach na stronie 94–95.

Hak podwójny prosty

do ścian perforowanych bez mostka
rozstaw perforacji: 15–25 mm
długość: 200 mm
grubość drutu: 3,4 mm
materiał: stal ocynkowana

Kod: 088520

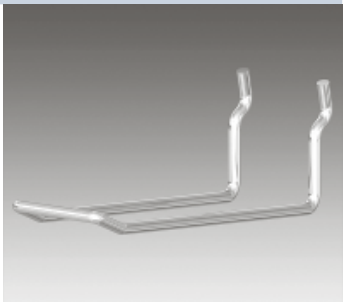

Hak podwójny standard

z mostkiem do ścian perforowanych
rozstaw perforacji: 45–50 mm
długość: 160 mm
grubość drutu: 4 mm
materiał: stal ocynkowana

Kod: 088610

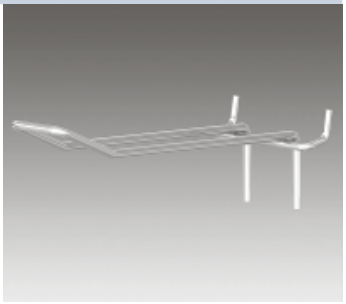

Hak podwójny standard

z mostkiem do ścian perforowanych
rozstaw perforacji: 45–50 mm
długość: 200 mm
grubość drutu: 4 mm
materiał: stal ocynkowana

Kod: 088620

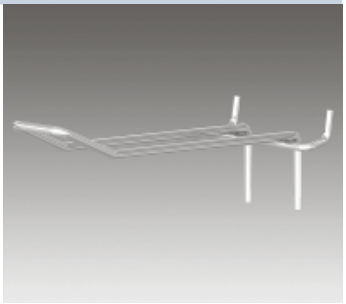

Hak podwójny standard

z mostkiem do ścian perforowanych
rozstaw perforacji: 45–50 mm
długość: 300 mm
grubość drutu: 4 mm
materiał: stal ocynkowana

Kod: 088630

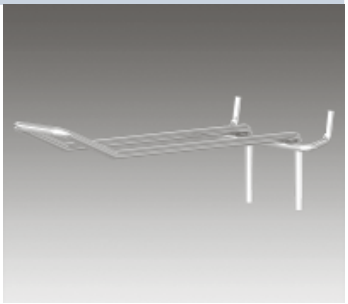

Hak podwójny standard

z mostkiem do ścian perforowanych
rozstaw perforacji: 45–50 mm
długość: 400 mm
grubość drutu: 4 mm
materiał: stal ocynkowana

Kod: 088640

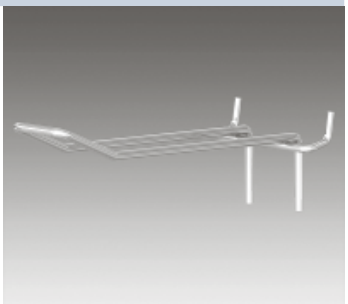

Haki podwójne

Hak podwójny z wysięgnikiem cenowym

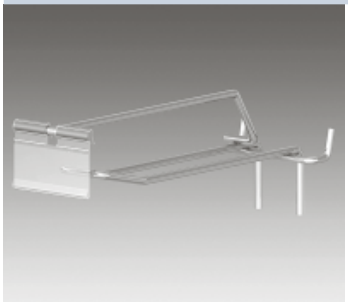

z mostkiem do ścian perforowanych
rozstaw perforacji: 45–50 mm
długość: 100 mm
grubość drutu: 4 mm
materiał: stal ocynkowana

Kod: 088712

Hak podwójny z wysięgnikiem cenowym

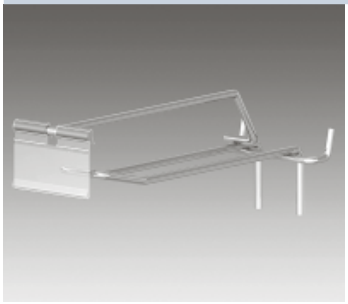

z mostkiem do ścian perforowanych
rozstaw perforacji: 45–50 mm
długość: 150 mm
grubość drutu: 4 mm
materiał: stal ocynkowana

Kod: 088715

Hak podwójny z wysięgnikiem cenowym

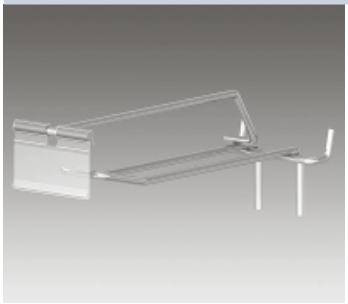

z mostkiem do ścian perforowanych
rozstaw perforacji: 45–50 mm
długość: 200 mm
grubość drutu: 4 mm
materiał: stal ocynkowana

Kod: 088720

Hak podwójny z wysięgnikiem cenowym

z mostkiem do ścian perforowanych
rozstaw perforacji: 45–50 mm
długość: 300 mm
grubość drutu: 4 mm
materiał: stal ocynkowana

Kod: 088730

Hak podwójny z zapinką

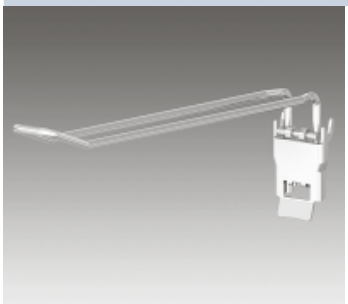

do wpięcia do ścian perforowanych
rozstaw perforacji: 25 i 30 mm
długość: 200 mm
grubość drutu: 4,8 mm
materiał: stal ocynkowana

Kod: 088820

info

Ceny na zapytanie.

Haki podwójne

info

Inne długości
na zapytanie.

Inne rodzaje haków
na zapytanie.

Listwy do oznaczenia
cen produktów
na hakach na stronie
94–95.

Hak podwójny z zapinką

do wpięcia do ścian perforowanych
rozstaw perforacji: 25 i 30 mm
długość: 300 mm
grubość drutu: 4,8 mm
materiał: stal ocynkowana

Kod: 088830

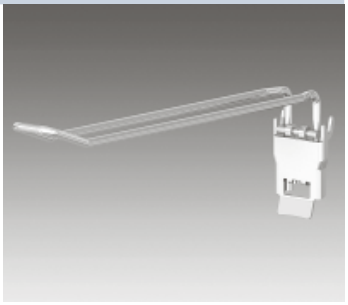

Hak podwójny z zapinką

do wpięcia do ścian perforowanych
rozstaw perforacji: 25 i 30 mm
długość: 400 mm
grubość drutu: 4,8 mm
materiał: stal ocynkowana

Kod: 088840

Hak podwójny z wysięgnikiem cenowym

z zapinką, do wpięcia do ścian perforowanych
rozstaw perforacji: 25 i 30 mm
długość: 200 mm
grubość drutu: 4,8 mm
materiał: stal ocynkowana

Kod: 089120

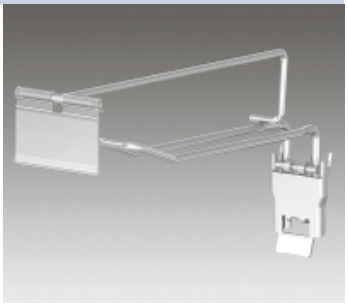

Hak podwójny z wysięgnikiem cenowym

z zapinką, do wpięcia do ścian perforowanych
rozstaw perforacji: 25 i 30 mm
długość: 300 mm
grubość drutu: 4,8 mm
materiał: stal ocynkowana

Kod: 089130

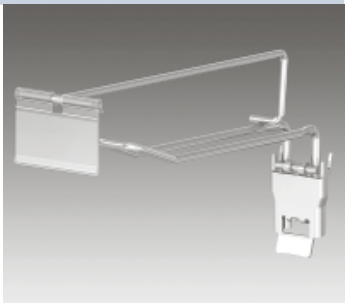

Hak podwójny z wysięgnikiem cenowym

z zapinką, do wpięcia do ścian perforowanych
rozstaw perforacji: 25 i 30 mm
długość: 400 mm
grubość drutu: 4,8 mm
materiał: stal ocynkowana

Kod: 089140

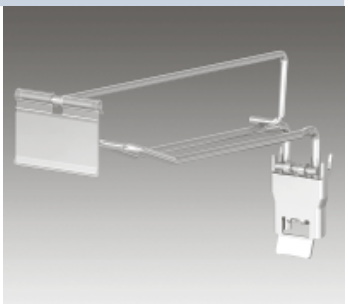

Akcesoria do haków

Cenówka DRA mała

do założenia na haki z wysięgnikiem cenowym
wymiary: 26 x 55 mm (wys x szer)
o średnicy drutu 4,8 mm, otwór 7 mm lub 10,7 mm
materiał: tworzywo sztuczne

Kod: 089655

Cenówka DRA mała

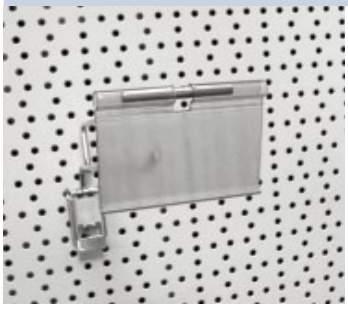

do założenia na haki z wysięgnikiem cenowym
wymiary: 26 x 60 mm (wys x szer)
o średnicy drutu 4,8 mm, otwór 7 mm lub 10,7 mm
materiał: tworzywo sztuczne

Kod: 089660

Cenówka DRA mała

do założenia na haki z wysięgnikiem cenowym
wymiary: 26 x 80 mm (wys x szer)
o średnicy drutu 4,8 mm, otwór 7 mm lub 10,7 mm
materiał: tworzywo sztuczne

Kod: 089680

Cenówka DRA duża

do założenia na haki z wysięgnikiem cenowym
wymiary: 39 x 55 mm (wys x szer)
o średnicy drutu 4,8 mm, otwór 7 mm lub 10,7 mm
materiał: tworzywo sztuczne

Kod: 089755

Cenówka DRA duża

do założenia na haki z wysięgnikiem cenowym
wymiary: 39 x 60 mm (wys x szer)
o średnicy drutu 4,8 mm, otwór 7 mm lub 10,7 mm
materiał: tworzywo sztuczne

Kod: 089760

info

Ceny na zapytanie.

Akcesoria do haków

Cenówka DRA duża

do założenia na haki z wysięgnikiem cenowym
wymiary: 39 x 80 mm (wys x szer)
o średnicy drutu 4,8 mm, otwór 7 mm lub 10,7 mm
materiał: tworzywo sztuczne

Kod: 089780

Klips wahadłowy biały

zapinany na hak do ścian perforowanych
wymiary: 26 x 26 mm (wys x szer)
kolor: biały
materiał: tworzywo sztuczne

Kod: 089426

Klips wahadłowy biały

zapinany na hak do ścian perforowanych
wymiary: 42 x 26 mm (wys x szer)
kolor: biały
materiał: tworzywo sztuczne

Kod: 089442

Klips wahadłowy przezroczysty

zapinany na hak do ścian perforowanych
wymiary: 26 x 26 mm (wys x szer)
materiał: tworzywo sztuczne

Kod: 089526

Klips wahadłowy przezroczysty

zapinany na hak do ścian perforowanych
wymiary: 42 x 26 mm (wys x szer)
materiał: tworzywo sztuczne

Kod: 089542

Koszyki sklepowe:

Kolory standardowe:

żółty	**RAL 1018**
pomarańczowy	**RAL 2008**
czerwony	**RAL 3000**
niebieski	**PANTONE 286**
zielony	**RAL 6029**

Kolory niestandardowe:

żółty	**RAL 1016**
brązowy	**RAL 8014**
czerwony	**RAL 3020**
niebieski	**RAL 5002, 5005**
zielony	**RAL 6009, 6017, 6018**
czarny	**RAL 9005**
szary	**RAL 7040**

Inne kolory koszy sklepowych dostępne od 500 sztuk.

Listwy cenowe:

Kolory standardowe:

żółty	**RAL 1023**
pomarańczowy	**RAL 2008**
czerwony	**RAL 3001**
niebieski	**RAL 5017**
zielony	**RAL 6029**
szary	**RAL 7035**
biały	**RAL 9010**
przezroczysty	

Kolory niestandardowe:

żółty	**RAL 1016, 1018**
brązowy	**RAL 8016**
czerwony	**RAL 3020, 3003**
niebieski	**RAL 5002, 5010, 5005, 5003**
zielony	**RAL 6009, 6018, 5021**
czarny	**RAL 9005**
szary	**RAL 7001, 7015, 7016, 7045**
srebrny	**RAL 9006**

Inne kolory listew cenowych dostępne od 1000 mb.

Wkładki do listew cenowych:

Kolory standardowe:

żółty	**RAL1018**
pomarańczowy	**RAL 2008**
czerwony	**RAL 3027**
niebieski	**RAL 5005**
zielony	**RAL 6029**
orzech, kasztan, dąb, olcha, klon, mahoń, wiśnia, dostępne od 500 mb	

Inne kolory wkładek dostępne na zapytanie.

UWAGA! Kolorystyka tworzyw sztucznych może nieznacznie odbiegać od drukowanych wzorników. Ostateczny wybór koloru zalecamy dobierać na podstawie dostarczonych przez naszą firmę próbek.

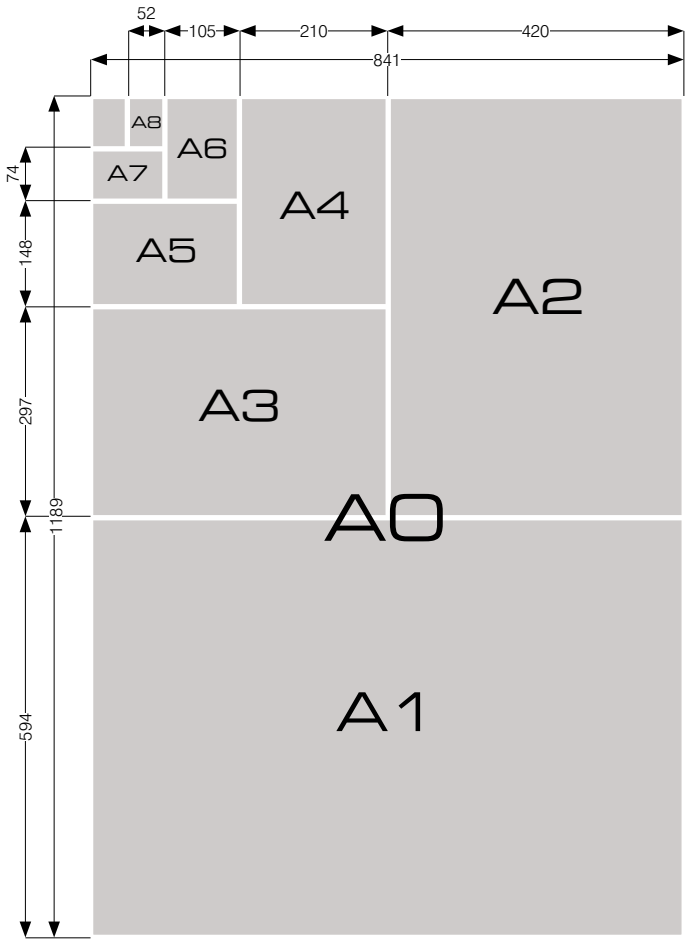

FORMAT A	
Symbol formatu	Wymiary arkusza (mm)
A0	841×1189
A1	594×841
A2	420×594
A3	297×420
A4	210×297
A5	148×210
A6	105×148
A7	74×105
A8	52×74
A9	37×52
A10	26×37
format DL	99×210

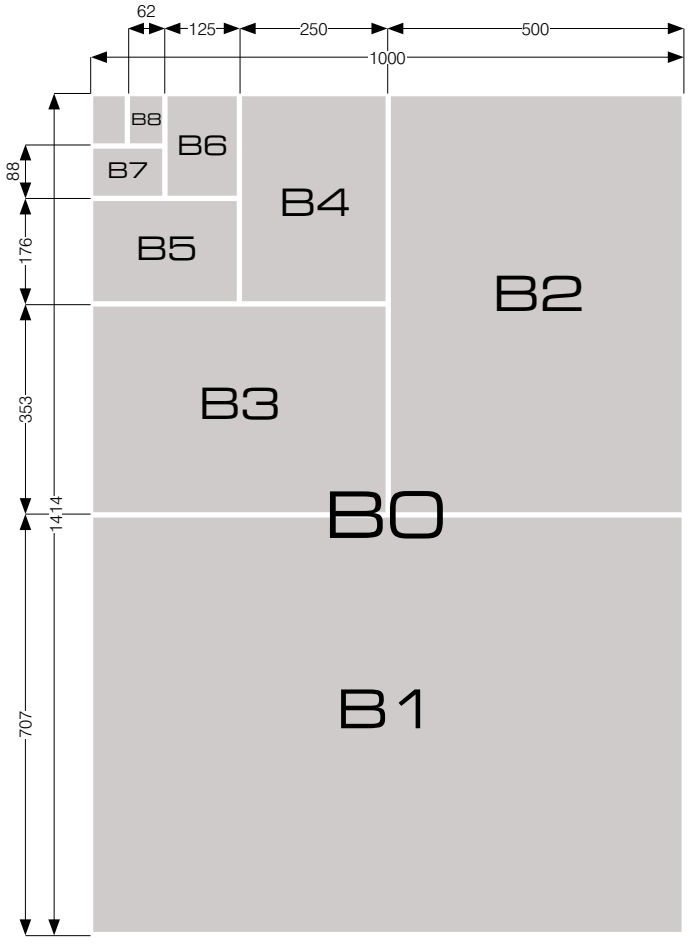

FORMAT B	
Symbol formatu	Wymiary arkusza (mm)
B0	1000×1414
B1	707×1000
B2	500×707
B3	353×500
B4	250×353
B5	176×250
B6	125×176
B7	88×125
B8	62×88
B9	44×62
B10	31×44

KOD	NAZWA PRODUKTU	STRONA
01018	LC – DBR 18	10
01026	LC – DBR 26	10
01030	LC – DBR 30	10
01035	LC – DBR 35	11
01039	LC – DBR 39	11
010391	LC – DBR 39 z uchwytem C	11
010392	LC – DBR 39 z taśmą magnetyczną	11
01050	LC – DBR 50	11
01052	LC – DBR 52	12
01055	LC – DBR 55	12
01060	LC – DBR 60	12
010602	LC – DBR 60 z taśmą magnetyczną	12
01626	LC – HE 26	12
01639	LC – HE 39	13
01526	LC – NO 26	13
01539	LC – NO 39	13
01540	LC – HE/BE 39	13
01439	LC – DBD 39	13
01018439	LC – DBR 18 + DBD 39	14
01026439	LC – DBR 26 + DBD 39	14
01030439	LC – DBR 30 + DBD 39	14
01039439	LC – DBR 39 + DBD 39	14
01052439	LC – DBR 52 + DBD 39	14
01239	LC – TE 39	15
012391	LC – TE 39 z uchwytem C	15
01252	LC – TE 52	15
01239439	LC – TE 39 + DBD 39	15
01326	LC – LS 26	15
01330	LC – LS 30	16
01339	LC – LS 39	16
01360	LC – LS 60	16
01339439	LC – LS 39 + DBD 39	16
01939	LC – RA 39	16
013039	LC-MOEX 39	17
011930	LC-IMP 30	17
011939	LC-IMP 39	17
011139	LC – WLK 39	17
01839	LC – GL 39	17
011826	LC – OK 26	18
011839	LC – OK 39	18
013139	LC – FR 39	18
011726	LC – GLS 26	18
011739	LC – GLS 39	18
011239	LC – KE 39	19
011252	LC – KE 52	19
011260	LC – KE 60	19
011426	LC – DRA 26	19
011439	LC – DRA 39	19
011526	LCH – DRA 26	20
011539	LCH – DRA 39	20
011639	LC – DBH 39 CLIP	20
011639439	LC – DBH 39 CLIP + DBD 39	20
012839	LC – BE 39	20
012001	PR-GLS	21
012002	PR-ANT	21
012003	PR-KE	21
012004	PR-KOLD	21
012005	PR-LS	21
010001	Wkładka 001	23
010002	Wkładka 005	23
010009	Taśma klejąca P9	23
010012	Taśma klejąca P12	23
010019	Taśma klejąca P19	23
010209	Taśma klejąca A9	24
010212	Taśma klejąca A12	24
010219	Taśma klejąca A19	24
010409	Taśma klejąca W9	24
010412	Taśma klejąca W12	24
010419	Taśma klejąca W19	25
010310	Taśma magnetyczna M10	25
010312	Taśma magnetyczna M12	25
010319	Taśma magnetyczna M19	25
011699	Klips DBH	25
010074	Kasetka cenowa z cyferkami „mała”	26
010160	Kasetka cenowa z cyferkami „duża”	26
010106	Kasetka cenowa na pojedynczą informację A6	26
010107	Kasetka cenowa na pojedynczą informację A7	26
010108	Kasetka cenowa na pojedynczą informację A8	26
010110	Kasetka cenowa na pojedynczą informację 210 x 74 mm	27
010113	Kieszonka “U” A6	27
010114	Kieszonka “U” A7	27
010115	Kieszonka “U” A8	27
010117	Kieszonka “U” do kasetek cenowych 210 x 74 mm	27
010121	Podstawka z wysięgnikiem 100 mm do kasetek	28
010122	Podstawka z wysięgnikiem 200 mm do kasetek	28
010131	Podstawka z wysięgnikiem 100 mm do PCV	28
010132	Podstawka z wysięgnikiem 200 mm do PCV	28
010140	Szpilka ze stali nierdzewnej 90 mm	28
010141	Szpilka podwójna plastikowa 50 mm	28
010151	Uchwyt koszowy	28
010162	Uchwyt rolkowy jednoczęściowy	29
010163	Uchwyt półkowy.	29
010169	Uchwyt okrągły na drut	29
010172	Podstawka do kasetek cenowych	29
010177	Klamra do kasetek cenowych	29
022021	Koszyk sklepowy 22 litry z jedną rączką	32
022022	Koszyk sklepowy 22 litry z dwoma rączkami	32
022043	Koszyk sklepowy 43 litry	32
022050	Wózek sklepowy dwupoziomowy	32
022055	Wózek pod koszyki sklepowe	32
022057	Wózek pod koszyki sklepowe z rączką	32
022530	Kosz promocyjny duży	33
022531	Kosz promocyjny mały	33
022620	Oddzielacz „Następny Klient”	33
044983	Przeglądarka informacyjna ścienna A3	33
044984	Przeglądarka informacyjna ścienna A4	33
044985	Przeglądarka informacyjna ścienna A5	33
044993	Przeglądarka informacyjna na statywie A3	33
044994	Przeglądarka informacyjna na statywie A4	33
044995	Przeglądarka informacyjna na statywie A5	33
022630	Lustro obserwacyjne	33
033441	Uchwyt stoperowy wahliwy	36
033440	Uchwyt stoperowy standard	36
033439	Uchwyt do szyldów	36
033444	Uchwyt przyklejany prosty 25 mm	36
033445	Uchwyt przyklejany prosty 75 mm	36
033448	Uchwyt do półek drewnianych	36
033453	Uchwyt do stoperów informacyjnych 25 mm	37
033454	Uchwyt do stoperów informacyjnych 75 mm	37
033455	Uchwyt stoperowy ruchomy 25 mm	37
033456	Uchwyt stoperowy ruchomy 75 mm	37
033457	Uchwyt samoprzylepny do stoperów	37
033459	Uchwyt z przegubem	37
033461	Profil WL do stoperów reklamowych 25 mm	37
033462	Profil WL do stoperów reklamowych 75 mm	37
033880	Pasek do wobblera 130 mm	38
033881	Pasek do wobblera 200 mm	38
033882	Pasek do wobblera aluminiowy 150 mm	38
033883	Sprężynka do wobblera	38
033884	Pasek do wobblera aluminiowy 70 mm	38
033501	osłonka płaska wkładana w listwę cenową	39
033502	osłonka z piórkiem wkładana w listwę cenową	39
033503	osłonka cenowa do założenia na szpilkę na dział mięso/wędliny/sery	39
033504	wobbler promocyjny z nadrukiem	39
033510	osłonki specjalne wykonane na życzenie klienta	39
033700	listwa reklamowa przyklejana do półki	40
033720	listwa reklamowa przyklejana do półki z nadrukiem	40
033740	listwa PCV specjalna wykonana na życzenie klienta	40
033600	Tablice i szyldy	41
033605	Naklejki	41
033610	Benery wielkoformatowe	41
034001	Listwa montażowa samoprzylepna	42
034003	Listwa montażowa magnetyczna	42
034004	Listwa montażowa z otworami	42
034007	Listwa montażowa z ogranicznikiem czołowym 40 mm	42
034009	Listwa montażowa z ogranicznikiem czołowym 60 mm	42
034012	Popychacz regałowy 2N	43
034014	Popychacz regałowy 4N	43
034016	Popychacz regałowy 6N	43
034010	Popychacz regałowy 10N	43
034023	Prowadnica do popychacza	43
034030	Ogranicznik prosty czołowy	43
0340340	Ogranicznik czołowy “L”	43
034036	Ogranicznik PCV czołowy “L”	43
034200	Separator bez ogranicznika 60	44
034300	Separator bez ogranicznika 120	44
034051	Separator z ogranicznikiem prawy 60	44
034052	Separator z ogranicznikiem środkowy 60	44
034053	Separator z ogranicznikiem lewy 60	44
034121	Separator z ogranicznikiem prawy 120	45
034122	Separator z ogranicznikiem środkowy 120	45
034123	Separator z ogranicznikiem lewy 120	45
034502	Drabinka antypoślizgowa	45
034500	Podpórka do drabinki	45
044102	Ramka plakatowa A2	48
044103	Ramka plakatowa A3	48
044104	Ramka plakatowa A4	48
044105	Ramka plakatowa A5	48
044106	Ramka plakatowa A6	48
044202	Kieszeń U A2	48
044203	Kieszeń U A3	48
044204	Kieszeń U A4	48
044205	Kieszeń U A5	48
044206	Kieszeń U A6	48
044302	Tablica kredowa A2	48
044303	Tablica kredowa A3	48
044304	Tablica kredowa A4	48
044305	Tablica kredowa A5	48
044306	Tablica kredowa A6	48
044401	Podstawka prosta	48
044402	Podstawka kątowa 15°	48
044404	Uchwyt z oczkiem	49
044407	Uchwyt z haczykiem	49
044408	Uchwyt z haczykiem obrotowym	49
044409	Uchwyt obrotowy	49
044410	Łącznik do ramek	49
044416	Uchwyt z haczykiem koszowy	50
044418	Uchwyt z haczykiem	50
044420	Uchwyt ścienny do ramki	50
044421	Uchwyt ścienny samoprzylepny	50
044422	Uchwyt ścienny samoprzylepny	50
044423	Uchwyt do rury	51
044430	Uchwyt montażowy T	51
044432	Klips skrzynkowy	51
044433	Uchwyt magnetyczny kwadratowy prostopadły	51
044434	Uchwyt magnetyczny kwadratowy równoległy	51
044436	Uchwyt magnetyczny okrągły	52
044435	Uchwyt magnetyczny obrotowy	52
044437	Uchwyt magnetyczny okrągły z haczykiem	52
044513	Stojak plakatowy/paletowy A3	52
044514	Stojak plakatowy/paletowy A4	52
044515	Stojak plakatowy/paletowy A5	52
044523	Stojak informacyjny A3	52
044524	Stojak informacyjny A4	52
044525	Stojak informacyjny A5	52
044533	Stojak paletowy T A3	53
044534	Stojak paletowy T A4	53
044543	Stojak paletowy A3 (szubienica)	53
044544	Stojak paletowy A4 (szubienica)	53
044553	Stojak paletowy A3 (szubienica)	53
044554	Stojak paletowy A4 (szubienica)	53
044600	Podstawa prostokątna metalowa	53
044601	Podstawa okrągła metalowa	53
044602	Statyw rozsuwany	54
044430	Uchwyt montażowy T	54
044604	Grzybek łączący statyw rozsuwany z podstawą	54
044801	Potykacz dwustronny aluminiowy A1	54
044882	Potykacz dwustronny aluminiowy B1	54
044820	Potykacz dwustronny aluminiowy A1	55
044821	Potykacz dwustronny aluminiowy B1	55
044822	Potykacz dwustronny aluminiowy B2	55
044979	Rama zatrzaskowa A1	55
044980	Rama zatrzaskowa A2	55
044981	Rama zatrzaskowa B1	55
044982	Rama zatrzaskowa B2	55
044989	Rama zatrzaskowa zaokrąglona A1	55
044990	Rama zatrzaskowa zaokrąglona A2	55
044991	Rama zatrzaskowa zaokrąglona B1	55
044992	Rama zatrzaskowa zaokrąglona B2	55
055001	Listwa magnetyczna do podwieszania plakatów	58
055004	Uchwyty do mocowania plakatu 50	58
055005	Uchwyty do mocowania plakatu 250	58
055006	Uchwyty do mocowania plakatu 500	58
055007	Wysięgnik do podwieszania plakatów	58
055281	Listwa plakatowa aluminiowa format A0	58
055280	Listwa plakatowa aluminiowa format A1	58
055292	Listwa plakatowa aluminiowa format B2	58
055291	Listwa plakatowa aluminiowa format B1	58
055290	Listwa plakatowa aluminiowa format B0	58
055126	Listwa plakatowa zatrzaskowa	59
055101	Uchwyt do listwy zatrzaskowej	59
055121	Listwa plakatowa 13	59
055125	Listwa plakatowa 16	59
055120	Uchwyt do listwy plakatowej wsuwanej	59
055310	Kieszeń plakatowa pionowa PCV A0	60
055311	Kieszeń plakatowa pionowa PCV A1	60
055312	Kieszeń plakatowa pionowa PCV A2	60
055313	Kieszeń plakatowa pionowa PCV A3	60

KOD	NAZWA PRODUKTU	STRONA
055314	Kieszeń plakatowa pionowa PCV A4	60
055315	Kieszeń plakatowa pionowa PCV A5	60
055316	Kieszeń plakatowa pionowa PCV A6	60
055311	Kieszeń plakatowa pionowa PCV A1	60
055312	Kieszeń plakatowa pionowa PCV A2	60
055313	Kieszeń plakatowa pionowa PCV A3	60
055314	Kieszeń plakatowa pionowa PCV A4	60
055315	Kieszeń plakatowa pionowa PCV A5	60
055316	Kieszeń plakatowa pionowa PCV A6	60
055320	Kieszeń plakatowa pionowa PCV B0	60
055321	Kieszeń plakatowa pionowa PCV B1	60
055322	Kieszeń plakatowa pionowa PCV B2	60
055410	Kieszeń plakatowa pozioma PCV A0	60
055411	Kieszeń plakatowa pozioma PCV A1	60
055412	Kieszeń plakatowa pozioma PCV A2	60
055413	Kieszeń plakatowa pozioma PCV A3	60
055414	Kieszeń plakatowa pozioma PCV A4	60
055415	Kieszeń plakatowa pozioma PCV A5	60
055416	Kieszeń plakatowa pozioma PCV A6	60
055420	Kieszeń plakatowa pozioma PCV B0	60
055421	Kieszeń plakatowa pozioma PCV B1	60
055422	Kieszeń plakatowa pozioma PCV B2	60
055631	Kieszeń plakatowa pionowa samoprzylepna PCV A1	60
055632	Kieszeń plakatowa pionowa samoprzylepna PCV A2	60
055633	Kieszeń plakatowa pionowa samoprzylepna PCV A3	60
055634	Kieszeń plakatowa pionowa samoprzylepna PCV A4	60
055635	Kieszeń plakatowa pionowa samoprzylepna PCV A5	60
055636	Kieszeń plakatowa pionowa samoprzylepna PCV A6	60
055641	Kieszeń plakatowa pozioma samoprzylepna PCV A1	60
055642	Kieszeń plakatowa pozioma samoprzylepna PCV A2	60
055643	Kieszeń plakatowa pozioma samoprzylepna PCV A3	60
055644	Kieszeń plakatowa pozioma samoprzylepna PCV A4	60
055645	Kieszeń plakatowa pozioma samoprzylepna PCV A5	60
055646	Kieszeń plakatowa pozioma samoprzylepna PCV A6	60
055651	Kieszeń plakatowa pionowa samoprzylepna PCV A1	60
055652	Kieszeń plakatowa pionowa samoprzylepna PCV A2	60
055653	Kieszeń plakatowa pionowa samoprzylepna PCV A3	60
055654	Kieszeń plakatowa pionowa samoprzylepna PCV A4	60
055655	Kieszeń plakatowa pionowa samoprzylepna PCV A5	60
055656	Kieszeń plakatowa pionowa samoprzylepna PCV A6	60
055661	Kieszeń plakatowa pozioma samoprzylepna PCV A1	61
055662	Kieszeń plakatowa pozioma samoprzylepna PCV A2	61
055663	Kieszeń plakatowa pozioma samoprzylepna PCV A3	61
055664	Kieszeń plakatowa pozioma samoprzylepna PCV A4	61
055665	Kieszeń plakatowa pozioma samoprzylepna PCV A5	61
055666	Kieszeń plakatowa pozioma samoprzylepna PCV A6	61
055731	Kieszeń plakatowa pionowa magnetyczna PCV A1	61
055732	Kieszeń plakatowa pionowa magnetyczna PCV A2	61
055733	Kieszeń plakatowa pionowa magnetyczna PCV A3	61
055734	Kieszeń plakatowa pionowa magnetyczna PCV A4	61
055735	Kieszeń plakatowa pionowa magnetyczna PCV A5	61
055736	Kieszeń plakatowa pionowa magnetyczna PCV A6	61
055741	Kieszeń plakatowa pozioma magnetyczna PCV A1	61
055742	Kieszeń plakatowa pozioma magnetyczna PCV A2	61
055743	Kieszeń plakatowa pozioma magnetyczna PCV A3	61
055744	Kieszeń plakatowa pozioma magnetyczna PCV A4	61
055745	Kieszeń plakatowa pozioma magnetyczna PCV A5	61
055746	Kieszeń plakatowa pozioma magnetyczna PCV A6	61
055531	Kieszeń plakatowa pionowa PLEXI A1	61
055532	Kieszeń plakatowa pionowa PLEXI A2	61
055533	Kieszeń plakatowa pionowa PLEXI A3	61
055534	Kieszeń plakatowa pionowa PLEXI A4	61
055541	Kieszeń plakatowa pionowa PLEXI B1	61
055542	Kieszeń plakatowa pionowa PLEXI B2	61
055551	Kieszeń plakatowa pozioma PLEXI A1	61
055552	Kieszeń plakatowa pozioma PLEXI A2	61
055553	Kieszeń plakatowa pozioma PLEXI A3	61
055554	Kieszeń plakatowa pozioma PLEXI A4	61
055561	Kieszeń plakatowa pozioma PLEXI B1	61
055562	Kieszeń plakatowa pozioma PLEXI B2	61
055800	Szyna plakatowa okrągła	62
055801	Szyna plakatowa kwadratowa	62
055802	Listwa z otworami do szyny plakatowej	62
055803	Łącznik do profilu aluminiowego	62
055808	Uchwyt z oczkiem plastikowym	62
055809	Uchwyt z oczkiem metalowym	63
055813	Zatyczka do profilu kwadratowego	63
055814	Zatyczka do profilu okrągłego	63
055900	Pisak „Edding 500”	64
055901	Pisak „Edding 550”	64
055902	Pisak „Edding 800”	64
055903	Pisak „Edding 850”	64
055905	Pisak „Edding 250”	64
055906	Pisak „Edding 300”	65
055907	Pisak „Edding 3000”	65
055908	Pisak „Edding 3300”	65
055909	Pisak „Edding 360”	65
055910	Pisak „Edding 361”	65
055911	Pisak „Edding 363”	66
055912	Pisak „Edding 365”	66
055913	Pisak „Edding 140 S”	66
055914	Pisak „Edding 143 B”	66
055920	Pisak „Edding 4090”	66
055921	Pisak „Edding 4095”	67
055922	Pisak „Edding 8400”	67
055931	Tusz do ponownego napełniania markerów.	67
055940	Pojemnik z mazakami filcowymi	67
055942	Tusz alkoholowy	67
066100	Haczyk plakatowy C 38 mm	70
066101	Haczyk plakatowy C 40 mm	70
066102	Haczyk plakatowy C 60 mm	70
066103	Haczyk plakatowy S 30 mm	70
066104	Haczyk plakatowy S 39 mm	70
066110	Hak plakatowy podwójny 200 mm	71
066111	Hak plakatowy podwójny 500 mm	71
066112	Hak plakatowy podwójny 1000 mm	71
066113	Hak plakatowy podwójny 1500 mm	71
066114	Hak plakatowy podwójny 2000 mm	71
066140	Hak sprężynowy rozciągliwy	71
066106	Haczyk sufitowy Z	71
066151	Owalny pierścień oczkowy	71
066152	Okrągły pierścień oczkowy	71
066120	Łańcuszek do zawieszania plakatów 1,4	72
066121	Łańcuszek do zawieszania plakatów 2	72
066123	żyłka	72
066124	Linka stalowa	72
066125	Zaciski do linki stalowej	72
066160	Uchwyt samoprzylepny kwadratowy z oczkiem	73
066161	Uchwyt samoprzylepny prostokątny z oczkiem	73
066162	Uchwyt samoprzylepny okrągły z oczkiem	73
066163	Uchwyt samoprzylepny kwadratowy z oczkiem obrotowym	73
066164	Uchwyt samoprzylepny kwadratowy z haczykiem	73
077003	Stojaczek informacyjny “L” pionowy A3	76
077004	Stojaczek informacyjny “L” pionowy A4	76
077005	Stojaczek informacyjny “L” pionowy A5	76
077006	Stojaczek informacyjny “L” pionowy A6	76
077007	Stojaczek informacyjny “L” pionowy A7	76
077008	Stojaczek informacyjny “L” pionowy 1/3A4	76
077023	Stojaczek informacyjny “L” poziomy A3	76
077024	Stojaczek informacyjny “L” poziomy A4	76
077025	Stojaczek informacyjny “L” poziomy A5	76
077026	Stojaczek informacyjny “L” poziomy A6	76
077027	Stojaczek informacyjny “L” poziomy A7	76
077028	Stojaczek informacyjny “L” poziomy 1/3A4	76
077010	Stojaczek “L” z zaciskiem A4	76
077011	Stojaczek “L” z zaciskiem A5	76
077015	Stojaczek “L” z mechanizmem pierścieniowym A4	76
077016	Stojaczek “L” z mechanizmem pierścieniowym A5	76
077030	Stojaczek “L” z kieszonką pionowy A4	76
077031	Stojaczek “L” z kieszonką pionowy A5	76
077032	Stojaczek “L” z kieszonką poziomy A4	77
077033	Stojaczek “L” z kieszonką poziomy A5	77
077034	Stojaczek “L” z mocowaniem do półki pionowy A4	77
077035	Stojaczek “L” z mocowaniem do półki pionowy A5	77
077036	Stojaczek “L” z mocowaniem do półki poziomy A4	77
077037	Stojaczek “L” z mocowaniem do półki poziomy A5	77
078106	Stojaczek PCV “L” pionowy A6	77
078107	Stojaczek PCV “L” pionowy A7	77
078108	Stojaczek PCV “L” poziomy A6	77
078109	Stojaczek PCV “L” poziomy A7	77
077084	Stojaczek Menu pionowy A4	78
077085	Stojaczek Menu pionowy A5	78
077086	Stojaczek Menu poziomy A4	78
077087	Stojaczek Menu poziomy A5	78
077094	Stojaczek “A” pionowy A4	78
077095	Stojaczek “A” pionowy A5	78
077096	Stojaczek “A” pionowy A6	78
077080	Stojaczek “A” poziomy A4	78
077081	Stojaczek “A” poziomy A5	78
077082	Stojaczek “A” poziomy A6	78
077098	Stojaczek trójstronny pionowy A4	78
077099	Stojaczek trójstronny pionowy A5	78
078116	Stojaczek PCV “T” A6	79
078117	Stojaczek PCV “T” A7	79
078126	Stojaczek PCV “A” pionowy A6	79
078127	Stojaczek PCV “A” pionowy A7	79
078128	Stojaczek PCV “A” poziomy A6	79
078129	Stojaczek PCV “A” poziomy A7	79
078136	Stojaczek PCV “R” pionowy A6	79
078137	Stojaczek PCV “R” pionowy A7	79
078138	Stojaczek PCV “R” poziomy A6	79
078139	Stojaczek PCV “R” poziomy A7	79
078145	Stojaczek trójstronny PCV A6	80
078146	Stojaczek trójstronny PCV A7	80
077204	Stojaczek prospektowy Standard pionowy A4	80
077205	Stojaczek prospektowy Standard pionowy A5	80
077206	Stojaczek prospektowy Standard poziomy A4	80
077207	Stojaczek prospektowy Standard poziomy A5	80
077214	Stojaczek prospektowy Tau A4	80
077215	Stojaczek prospektowy Tau A5	80
077224	Stojaczek prospektowy Lambda A4	80
077225	Stojaczek prospektowy Lambda A5	80
077234	Stojaczek prospektowy Gamma A4	81
077235	Stojaczek prospektowy Gamma A5	81
077264	Stojaczek prospektowy wiszący Beta A4	81
077265	Stojaczek prospektowy wiszący Beta A5	81
077303	Stojak prospektowy “1” 1/3A4	81
077304	Stojak prospektowy “1” A4	81
077305	Stojak prospektowy “1” A5	81
077401	Prezenter produktowy Mega	81
077405	Prezenter produktowy uniwersal 1	81
077406	Prezenter produktowy uniwersal 2	82
077407	Prezenter produktowy uniwersal 3	82
077410	Urna	82
077421	Stołeczek prezentacyjny 100	82
077422	Stołeczek prezentacyjny 150	82
077423	Stołeczek prezentacyjny 200	82
077431	Prezenter schodkowy dwupoziomowy	82
077432	Prezenter schodkowy dwupoziomowy	82
077435	Prezenter schodkowy trójpoziomowy mały	83
077436	Prezenter schodkowy trójpoziomowy duży	83
077441	Prezenter pod obuwie	83
077443	Prezenter pod obuwie	83
077445	Prezenter pod obuwie	83
077461	Stojak witrynowy “Z” A4	84
077462	Stojak witrynowy “Z” A5	84
077465	Stojak witrynowy “C” A4	84
077466	Stojak witrynowy “C” A5	84
077501	Prezenter na długopis	84
077521	Pojemnik na koperty	84
077523	Pojemnik na karteczki	84
088110	Hak pojedynczy standard 100	88
088120	Hak pojedynczy standard 200	88
088130	Hak pojedynczy standard 300	88
088140	Hak pojedynczy standard 400	88
088220	Hak pojedynczy z wysięgnikiem cenowym 200	88
088230	Hak pojedynczy z wysięgnikiem cenowym 300	89
088240	Hak pojedynczy z wysięgnikiem cenowym 400	89
088320	Hak pojedynczy z zapinką 200	89
088325	Hak pojedynczy z zapinką 400	89
088330	Hak pojedynczy z zapinką 300	89
088420	Hak pojedynczy z wysięgnikiem cenowym 200	90
088430	Hak pojedynczy z wysięgnikiem cenowym 300	90
088440	Hak pojedynczy z wysięgnikiem cenowym 400	90
088512	Hak podwójny prosty 50	90
088516	Hak podwójny prosty 100	90
088520	Hak podwójny prosty 200	91
088610	Hak podwójny standard 160	91
088620	Hak podwójny standard 200	91
088630	Hak podwójny standard 300	91
088640	Hak podwójny standard 400	91
088712	Hak podwójny z wysięgnikiem cenowym100	92
088715	Hak podwójny z wysięgnikiem cenowym 150	92
088720	Hak podwójny z wysięgnikiem cenowym 200	92
088730	Hak podwójny z wysięgnikiem cenowym 300	92
088820	Hak podwójny z zapinką 200	92
088830	Hak podwójny z zapinką 300	93
088840	Hak podwójny z zapinką 400	93
089120	Hak podwójny z wysięgnikiem cenowym 200	93
089130	Hak podwójny z wysięgnikiem cenowym 300	93
089140	Hak podwójny z wysięgnikiem cenowym 400	93
089655	Cenówka DRA mała	94
089660	Cenówka DRA mała	94
089680	Cenówka DRA mała	94
089755	Cenówka DRA duża	94
089760	Cenówka DRA duża	94
089780	Cenówka DRA duża	95
089426	Klips wahadłowy biały	95
089442	Klips wahadłowy biały	95
089526	Klips wahadłowy przezroczysty	95
089542	Klips wahadłowy przezroczysty	95

NAZWA PRODUKTU	STRONA
Benery wielkoformatowe	41
Cenówka DRA	94, 95
Drabinka antypoślizgowa	45
Grzybek łączący statyw rozsuwany z podstawą	54
Haczyk plakatowy	70
Haczyk sufitowy	71
Hak plakatowy podwójny	71
Hak podwójny	90, 91, 92, 93
Hak podwójny z wysięgnikiem	92, 93
Hak podwójny z zapinką	92, 93
Hak pojedynczy	88, 89, 90
Hak pojedynczy z wysięgnikiem	88, 89, 90
Hak pojedynczy z zapinką	89
Hak sprężynowy rozciągliwy	71
Kasetka cenowa	26, 27
Kieszeń plakatowa	60, 61
Kieszeń magnetyczna	61
Kieszeń U	27, 48
Klamra do kasetek cenowych	29
Klips DBH	25
Klips skrzynkowy	51
Klips wahadłowy	95
Kosz promocyjny duży	33
Kosz promocyjny mały	33
Koszyk sklepowy 22 litry	32
Koszyk sklepowy 43 litry	32
LC – BE 39	20
LC – DBD 39	13
LC – DBH 39 CLIP	20
LC – DBH 39 CLIP + DBD 39	20
LC – DBR 18	10
LC – DBR 18 + DBD 39	14
LC – DBR 26	10
LC – DBR 26 + DBD 39	14
LC – DBR 30	10
LC – DBR 30 + DBD 39	14
LC – DBR 35	11
LC – DBR 39	11
LC – DBR 39 + DBD 39	14
LC – DBR 39 z taśmą magnetyczną	11
LC – DBR 39 z uchwytem C	11
LC – DBR 50	11
LC – DBR 52	12
LC – DBR 52 + DBD 39	14
LC – DBR 55	12
LC – DBR 60	12
LC – DBR 60 z taśmą magnetyczną	12
LC – DRA 26	19
LC – DRA 39	19
LC – FR 39	18
LC – GL 39	17
LC – GLS 26	18
LC – GLS 39	18
LC – HE 26	12
LC – HE 39	13
LC – HE/BE 39	13
LC – KE 39	19
LC – KE 52	19
LC – KE 60	19
LC – LS 26	15
LC – LS 30	16
LC – LS 39	16
LC – LS 39 + DBD 39	16
LC – LS 60	16
LC – NO 26	13
LC – NO 39	13
LC – OK 26	18
LC – OK 39	18
LC – RA 39	16
LC – TE 39	15
LC – TE 39 + DBD 39	15
LC – TE 39 z uchwytem C	15
LC – TE 52	15
LC – WLK 39	17
LCH – DRA 26	20, 94
LCH – DRA 39	20, 94, 95
LC-IMP 30	17
LC-IMP 39	17
LC-MOEX 39	17
Linka stalowa	72
Listwa magnetyczna do podwieszania plakatów	58
Listwa montażowa	42
Listwa plakatowa	59
Listwa plakatowa aluminiowa	58
Listwa plakatowa zatrzaskowa	59
Listwa reklamowa przyklejana do półki	40

NAZWA PRODUKTU	STRONA
Listwa z otworami do szyny plakatowej	62
Lustro obserwacyjne	33
Łańcuszek do zawieszania plakatów	72
Łącznik do profilu aluminiowego	62
Łącznik do ramek	49
Naklejki	41
Oddzielacz „Następny Klient”	33
Ogranicznik czołowy “L”	43
Ogranicznik prosty czołowy	43
Okrągły pierścień oczkowy	71
Osłonka cenowa	39
Owalny pierścień oczkowy	71
Pasek do wobblera	38
Pisak „Edding 140 S”	66
Pisak „Edding 143 B”	66
Pisak „Edding 250”	64
Pisak „Edding 300”	65
Pisak „Edding 3000”	65
Pisak „Edding 3300”	65
Pisak „Edding 360”	65
Pisak „Edding 361”	65
Pisak „Edding 363”	66
Pisak „Edding 365”	66
Pisak „Edding 4090”	66
Pisak „Edding 4095”	67
Pisak „Edding 500”	64
Pisak „Edding 550”	64
Pisak „Edding 800”	64
Pisak „Edding 8400”	67
Pisak „Edding 850”	64
Podpórka do drabinki	45
Podstawa okrągła metalowa	53
Podstawa prostokątna metalowa	53
Podstawka do kasetek cenowych	29
Podstawka kątowa 15°	48
Podstawka prosta	48
Podstawka z wysięgnikiem do kasetek	28
Podstawka z wysięgnikiem do PCV	28
Pojemnik na karteczki	84
Pojemnik na koperty	84
Pojemnik z mazakami filcowymi	67
Popychacz regałowy	43
Potykacz dwustronny aluminiowy	54, 55
PR-ANT	21
Prezenter na długopis	84
Prezenter pod obuwie	83
Prezenter produktowy Mega	81
Prezenter produktowy uniwersal	81, 82
Prezenter schodkowy	82, 83
PR-GLS	21
PR-KE	21
PR-KOLD	21
PR-LS	21
Profil WLK do stoperów reklamowych	37
Prowadnica do popychacza	43
Przeglądarka informacyjna na statywie	33
Przeglądarka informacyjna ścienna	33
Rama zatrzaskowa	55
Ramka plakatowa	48
Separator z ogranicznikiem	44, 45
Separator bez ogranicznika	44
Sprężynka do wobblera	38
Statyw rozsuwany	54
Stojaczek “A”	78, 79
Stojaczek “L” z kieszonką	76, 77
Stojaczek “L” z mechanizmem pierścieniowym	76
Stojaczek “L” z mocowaniem do półki	77
Stojaczek “L” z zaciskiem	76
Stojaczek informacyjny “L”	76, 77
Stojaczek Menu	78
Stojaczek PCV “A” pionowy, poziomy	79
Stojaczek PCV “L”	77
Stojaczek PCV “R” pionowy, poziomy	79
Stojaczek PCV “T”	79
Stojaczek prospektowy Gamma	81
Stojaczek prospektowy Lambda	80
Stojaczek prospektowy Standard	80
Stojaczek prospektowy Tau	80
Stojaczek prospektowy wiszący	81
Stojaczek trójstronny	78, 80
Stojak informacyjny	52
Stojak paletowy	53
Stojak plakatowy/paletowy	52
Stojak prospektowy	81
Stojak witrynowy	84
Stołeczek prezentacyjny	82

NAZWA PRODUKTU	STRONA
Szpilka podwójna plastikowa	28
Szpilka ze stali nierdzewnej	28
Szyna plakatowa kwadratowa	62
Szyna plakatowa okrągła	62
Tablica kredowa	48
Tablice i szyldy	41
Taśma klejąca	23, 24, 25
Taśma magnetyczna	25
Tusz alkoholowy	67
Tusz do ponownego napełniania markerów.	67
Uchwyt do rury	51
Uchwyt ścienny do ramki	50
Uchwyt ścienny	50
Uchwyt do listwy plakatowej wsuwanej	59
Uchwyt do listwy zatrzaskowej	59
Uchwyt do półek drewnianych	36
Uchwyt do stoperów informacyjnych	37
Uchwyt do szyldów	36
Uchwyt koszowy	28
Uchwyt magnetyczny kwadratowy	51
Uchwyt magnetyczny obrotowy	52
Uchwyt magnetyczny okrągły	52
Uchwyt magnetyczny okrągły z haczykiem	52
Uchwyt montażowy	51, 54
Uchwyt obrotowy	49
Uchwyt okrągły na drut	29
Uchwyt półkowy.	29
Uchwyt przyklejany prosty	36
Uchwyt rolkowy jednoczęściowy	29
Uchwyt samoprzylepny do stoperów	37
Uchwyt samoprzylepny kwadratowy z haczykiem	73
Uchwyt samoprzylepny kwadratowy z oczkiem	73
Uchwyt samoprzylepny kwadratowy z oczkiem obrotowym	73
Uchwyt samoprzylepny okrągły z oczkiem	73
Uchwyt samoprzylepny prostokątny z oczkiem	73
Uchwyt stoperowy ruchomy	37
Uchwyt stoperowy	36
Uchwyt z haczykiem	49, 50
Uchwyt z oczkiem	49, 62, 63
Uchwyt z przegubem	37
Uchwyty do mocowania plakatu	58
Urna	82
Wkładka	23
Wobbler	39
Wózek pod koszyki sklepowe	32
Wózek sklepowy dwupoziomowy	32
Wysięgnik do podwieszania plakatów	58
Zaciski do linki stalowej	72
Zatyczka do profilu kwadratowego	63
Zatyczka do profilu okrągłego	63
Żyłka	72

NEW DESERT

Chcesz mieć lojalnych klientów?
Chcesz usprawnić procesy biznesowe w swojej firmie?
Chcesz być nowoczesny i konkurencyjny?

Pokażemy Ci nową rzeczywistość...

Nasza oferta obejmuje:

- programy lojalnościowe
- programy targetowe
- system obiegu dokumentów (WORKFLOW)

- strony internetowe
- sklepy internetowe
- systemy CRM
- fotografia reklamowa

NEW DESERT
www.ndesert.com
tel. kom. +48 606 667 255
e-mail: biuro@ndesert.com

Zapraszamy na stronę internetową
www.ndesert.com
Tam znajdziesz więcej informacji.

Składanie zamówień

Produkty oferowane w katalogu KRJ Display można zamawiać pocztą elektroniczną lub faxem.
biuro@krjdisplay.pl
fax +48 / 63 244 20 90

Prosimy o dokładne podanie kodów produktów.
Przypominamy by podać dokładne dane adresowe i dane do wystawienia faktury.

Termin realizacji zamówienia

Zamówienia są realizowane w krótkim czasie. Terminy realizacji uzależnione są również od specyfiki zamówienia.

Wysyłka zamówionych produktów

Zamówiony towar wysyłamy firmą spedycyjną. Prosimy o sprawdzenie dostarczonego towaru przy obecności kuriera. Wszelkie uszkodzenia należy niezwłocznie zgłosić kurierowi.

Sposób zapłaty

- za pobraniem, czyli płacą Państwo przy odbiorze zamówionego towaru.
- płatność przelewem dla stałych klientów firmy KRJ Display.

Prawo zwrotu towaru

Gwarantujemy prawo zwrotu zamówionego, lecz nieużywanego towaru w ciągu 14 dni od daty otrzymania przesyłki. Towar nie spełniający Państwa oczekiwań należy przesłać do naszej firmy na własny koszt.
Adres wysyłki zwracanego towaru: KRJ Display sp. z o.o., ul. Kaliska 15, 62-500 Konin.
W przypadku produktów niestandardowych, robionych pod specjalne zamówienie lub produktów nie naszej produkcji zwrotów nie uwzględniamy.

Zamów katalog

Aby otrzymać katalog firmy KRJ Display należy wypełnić formularz kontaktowy znajdujący się na naszej stronie internetowej w zakładce kontakty. W treści należy wpisać: “zamawiam katalog”
www.krjdisplay.pl

Szukasz innych produktów?

Oferta przedstawiona w naszym katalogu jest tylko częścią naszego asortymentu. Pozostałe towary, które nie występują w katalogu są dostępne po wcześniejszym ustaleniu telefonicznym lub mailowym:
e-mail: biuro@krjdisplay.pl
tel. +48 / 63 244 01 59

Informacja o nowych produktach i promocjach

Firma KRJ Display dąży do ciągłego powiększania asortymentu oferowanych produktów. Aktualne informacje dotyczące nowych produktów i promocji znajdziecie Państwo na naszej stronie internetowej:
www.krjdisplay.pl

Osoby kontaktowe

Dział handlowy:

Halina Jałoszyńska
tel. +48 / 63 244 01 59 w. 21
email: halina.jaloszynska@krjdisplay.pl

Anna Khan
tel. +48 / 63 244 01 59 w. 22
email: anna.khan@krjdisplay.pl

Patryk Cabaj
tel. kom. +48 / 605356688
email: patryk.cabaj@krjdisplay.pl

Krzysztof Jałoszyński
tel. kom. +48 / 693867770
email: krzysztof.jaloszynski@krjdisplay.pl

Dział zamówień i logistyki:

Iwona Maćkowiak
tel. +48 / 63 244 01 59 w. 23
email: iwona.mackowiak@krjdisplay.pl

Ewa Kasprzak
tel. +48 / 63 244 01 59 w. 20
email: ewa.kasprzak@krjdisplay.pl

KRJ Display Sp z o.o.
ul. Kaliska 15
62-500 Konin
tel. +48 / 63 / 244 01 59, 244 01 74
fax: +48 / 63 / 244 20 90
email: biuro@krjdisplay.pl
www.krjdisplay.pl